Мотоблок АМБ-1 и его модификации

КАТАЛОГ ДЕТАЛЕЙ И СБОРОЧНЫХ ЕДИНИЦ

АВН.00.000.2 КДС

2021г.

Содержание

		стр.
1	Общие сведения	3
1.1	Технические характеристики	3
1.1.1	Основные параметры и размеры	3
1.1.2	Трансмиссия и редуктор	3
1.2	Горюче-смазочные материалы	4
1.3	Основные данные для регулировок и контроля	4
2	Устройство мотоблока	5
3	Редуктор	10
3.1	Блок переключения передач	12
3.2	Первый блок шестерен	13
3.3	Второй блок шестерен	14
4	Колесо	15
5	Установка двигателей на мотоблок	18

Настоящий каталог составлен согласно спецификациям и чертежам деталей и сборочных единиц. В каталоге приведен иллюстрированный перечень сборочных единиц и деталей мотоблока АМБ-1 и его модификаций, производства ОАО «КАДВИ». Приведенный в перечне номер чертежа детали или сборочной единицы соответствует номеру чертежа, по которому они изготавливаются на заводе-изготовителе.

Номера деталей, соединяемых при изготовлении в узле сваркой или прессованным способом, в каталоге не приведены. В этом случае указаны только номера сборочных единиц.

1 Общие сведения

1.1 Техническая характеристика

Наименование	АМБ-1
1.1.1 Основные параметры и размеры	
Ходовая часть	колесная по схеме «2х2»
Колеса	шины 4,00-8 или 4,00-10 или 19х7-8
Колея, мм:	
- без удлинителей	350
- с удлинителями	630
Дорожный просвет, мм	130 или 145
Угол поперечной статической устойчивости, град.	15
Угол продольного наклона, град.	±20
Рулевое устройство	штанговое, регулируемое по высоте
Регулировка положения рулевого устройства	вертикальная
Габаритные размеры, мм, не более:	
- длина	1515
- ширина	600
- высота	1290
Масса сухая, кг	65
Комплектуемый почвообрабатывающий агрегат	набор фрез-культиваторов
1.1.2 Трансмиссия и редуктор	
Механизм сцепления	механический, за счет натяжения ремня клиноременной передачи
Ремень приводной переднего хода	А-1040 ГОСТ 1284.1-89
Редуктор	шестеренчатый / цепной
Число передач	2/1
Максимальная скорость, км/ч	
на I передаче	4,0
на II передаче	6,0
Заднего хода	3,3
Смазка редуктора	разбрызгиванием в корпусе редуктора

1.2 Горюче-смазочные материалы

Место заправки или смазки	*Кол-во, л*	*Наименование*	*ГОСТ, ТУ*
Топливный бак	3,6	Неэтилированное автомобильное топливо с октановым числом не менее 92.	
Картер двигателя	0,5-0,6	Масло моторное автомобильное для карбюраторных двигателей отвечающее требованиям API: SF, SG, SH и SAE: 10W-30, 15W-30	ГОСТ 10541-78
Редуктор	2,2	Масло трансмиссионное ТАД-17И, ТАП-15В и др.	ГОСТ 23652-79

1.3 Основные данные для регулировки и контроля

Наименование	*Значение*	*Примечание*
Прогиб клинового ремня механизма сцепления по верхней ветви ремня при нажатом рычаге сцепления, мм	8-10	при нажатии усилием 50Н (5кГс)
Уровень масла в картере двигателя по концу линейки щупа, мм	5-15	
Уровень масла в редукторе, л	2,2	
Зазор между электродами свечи зажигания, мм	0,70-0,80	
Давление воздуха в шинах колес, кГс/см^3	1,8-2,0	

2 Устройство мотоблока

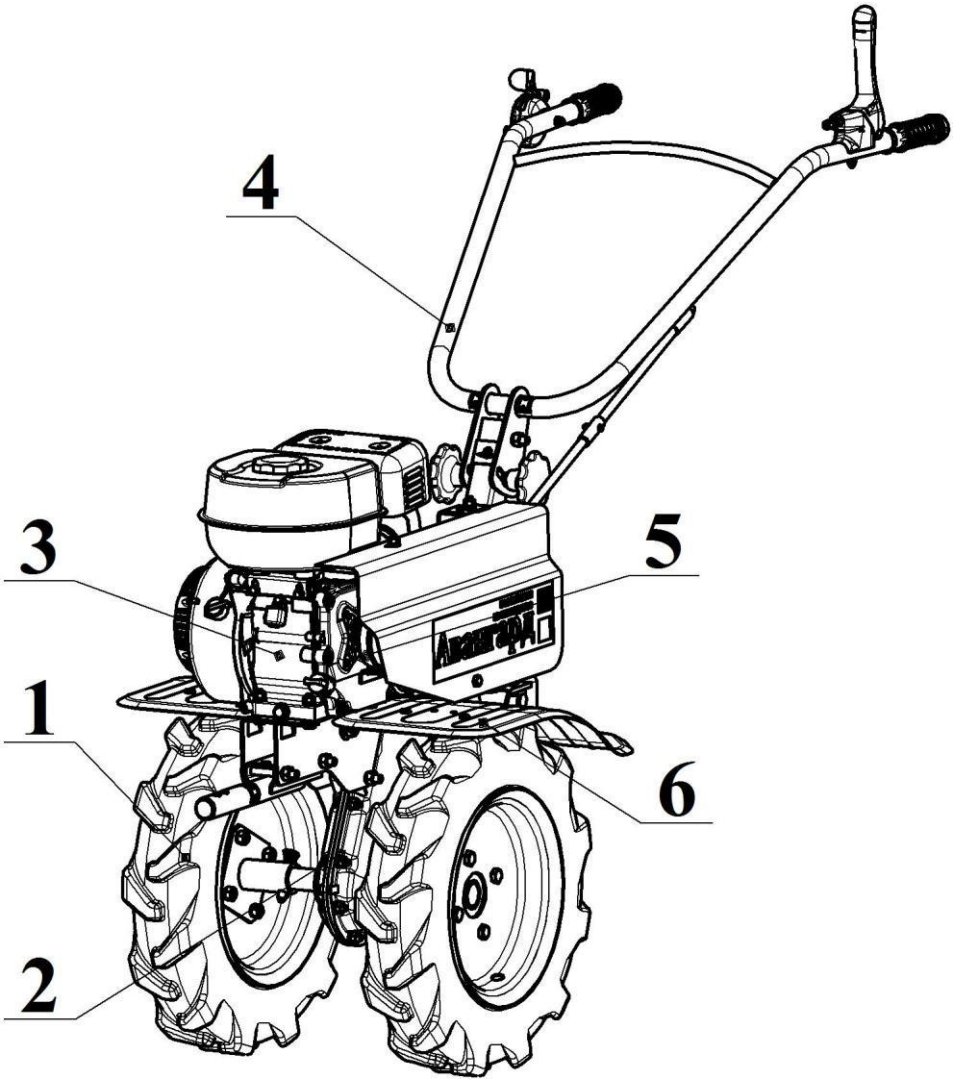

Рисунок 1 – Мотоблок АМБ-1

1 – колесо; 2 – редуктор; 3 – двигатель; 4 – рулевое управление; 5 – клиноременная передача; 6 – крыло.

Внешний вид мотоблока приведен на рисунке 1.
Основными узлами мотоблока являются:
- колеса – поз.1;
- редуктор – поз.2;
- двигатель – поз.3;
- рулевое управление с размещенными на руле рычагами и элементами управления режимом работы двигателя и мотоблока – поз.4;
- клиноременная передача, выполняющая функции трансмиссии сцепления – поз.5;
- крылья – поз.6.
Объемное изображение составных частей мотоблока АМБ-1 и его модификаций представлено на рисунке 2.

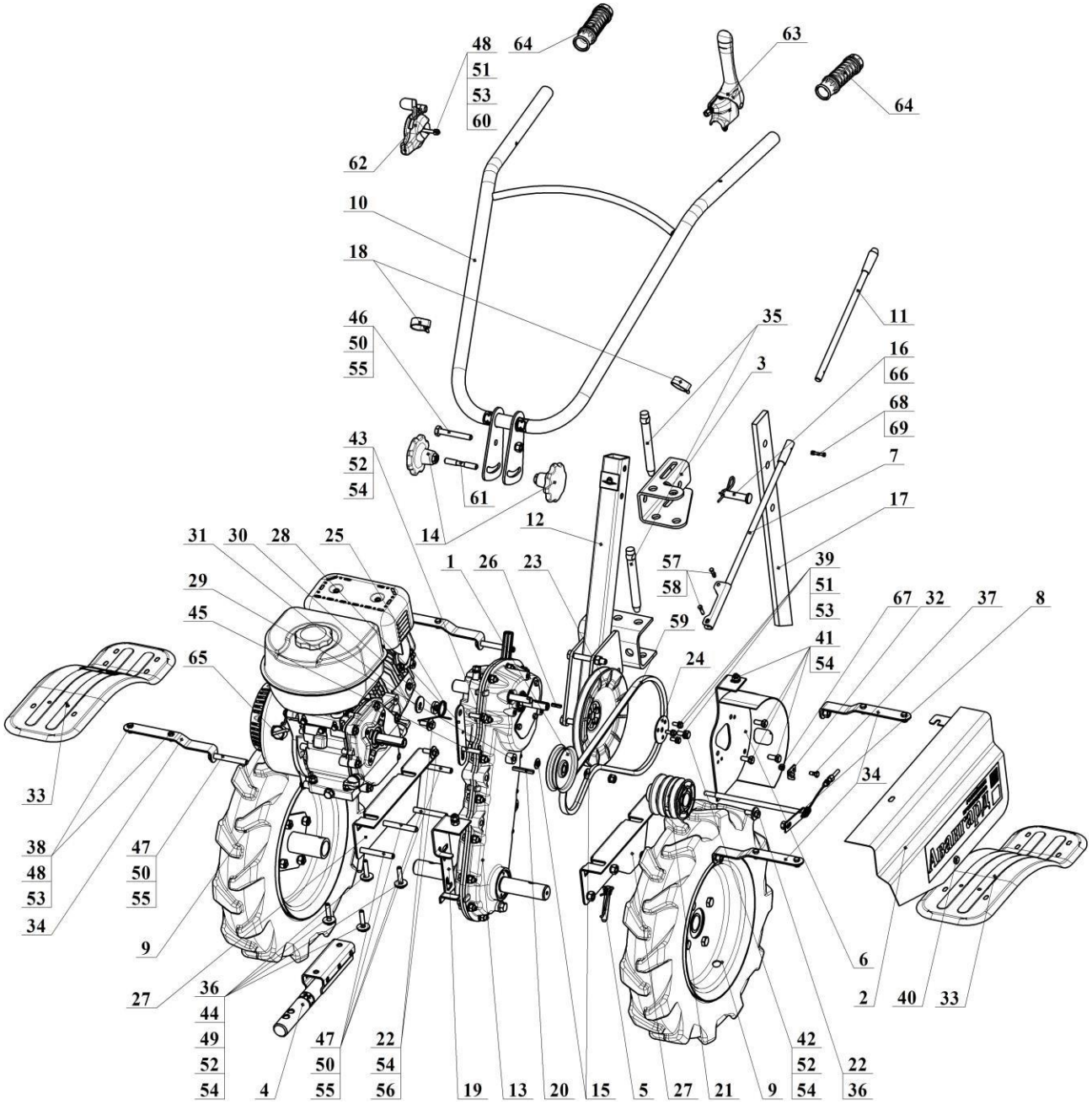

Рисунок 2 – Мотоблок АМБ-1 и его модификации

Поз.	Наименование	Обозначение	Кол.	Примечание
1	Шкив	005.45.0050	1	
2	Щиток	005.45.0170.2	1	
3	Кронштейн	005.45.0161.2	1	
4	Штырь	005.45.0380	1	
5	Стопор	005.45.0440	2	
6	Панель в сборе	АВН.00.040.3	1	
7	Рычаг переключения передач	АВН.00.050.1	1	
8	Ось крепления щитка	АВН.00.060.1	1	
9	Колесо	АВН.00.070.2	2	или 005.45.0420.2 или 005.45.0420.3
10	Руль в сборе	АВН.00.080.0	1	
11	Удлинитель	АВН.00.100	1	
12	Рулевая колонка	АВН.00.110.0	1	
13	Редуктор	АВН.02.000.1	1	
14	Фиксатор руля	МБ.00.480.1	2	
15	Шайба специальная	005.45.0104	2	
16	Ось	005.45.0111.2	1	
17	Ограничитель	005.45.0116	1	
18	Хомутик	005.45.0119	2	
19	Кронштейн	005.45.0484.1	1	
20	Шпонка	005.45.0485	1	Или из комплекта двигателя
21	Шкив	005.45.0486.1	1	Для двигателя с диаметром вала 19,05 мм и длиной 58,5 мм
21	Шкив	005.45.0494	1	Для двигателя с диаметром вала 20 мм и длиной 50 мм
21	Шкив	005.45.0494.1	1	Для двигателя с диаметром вала 20 мм и длиной 58,5 мм
22	Болт специальный (дюймовая резьба)	005.45.0489	3	или Болт М8-6gx25.58.016 ГОСТ 7798-70
23	Шкив	АВН.00.003.2	1	Допускается замена на Шкив АВН.00.003.3
24	Шайба	АВН.00.004	1	
25	Пружина	АВН.00.006.2	1	
26	Шпонка	АВН.00.008	1	
27	Угольник	АВН.00.011.1	2	
28	Рычаг	АВН.00.015.0	1	
29	Втулка	АВН.00.016.0	1	
30	Втулка	АВН.00.017.0	1	
31	Шайба	АВН.00.018.1	1	
32	Упор	АВН.00.045.0	1	
33	Крыло	МБ.00.101.2	2	
34	Кронштейн крыла	МБ.00.103.0	4	

35	Шкворень	МБК.00.003.0	2	
36	Шайба	МБК.00.014.0	5	
37	Болт М6-6gx10.58.016 ГОСТ 7805-70		1	
38	Болт М6-6gx12.58.016 ГОСТ 7805-70		8	
39	Болт М6-6gx16.58.016 ГОСТ 7798-70		3	
40	Болт М8-6gx16.58.016 ГОСТ 7798-70		1	
41	Болт М8-6gx20.58.016 ГОСТ 7798-70		5	
42	Болт М8-6gx25.58.016 ГОСТ 7798-70		1	
43	Болт М8-6gx30.58.016 ГОСТ 7798-70		1	
44	Болт М8-6gx40.58.016 ГОСТ 7798-70		4	
45	Болт М8-6gx45.58.016 ГОСТ 7798-70		1	
46	Болт М10-6gx70.58.016 ГОСТ 7798-70		1	
47	Болт М10-6gx75.58.016 ГОСТ 7798-70		8	
48	Гайка шестигранная нормальная ГОСТ ISO 4032-М6-6		9	
49	Гайка шестигранная нормальная ГОСТ ISO 4032-М8-6		10	
50	Гайка шестигранная нормальная ГОСТ ISO 4032-М10-6		9	
51	Шайба А.6.01.016 ГОСТ 11371-78		4	
52	Шайба А.8.01.016 ГОСТ 11371-78		11	
53	Шайба 6 65Г 016 ГОСТ 6402-70		11	
54	Шайба 8 65Г 016 ГОСТ 6402-70		16	
55	Шайба 10 65Г 016 ГОСТ 6402-70		9	
56	Шайба С.8.01.016 ГОСТ 6958-78		7	
57	Ось 6-5h11x22 Ст3пс ГОСТ 9650-80		2	
58	Шплинт 1,2x8.005 ГОСТ 397-79		2	Допускается замена на Шплинт 1,2x10.016 ГОСТ 397-79
59	Ремень А-1040 ГОСТ 1284.1-89		1	
60	Винт В М6-6gx55.58.016 ГОСТ 17475-80		1	
61	Шпилька 2М10-6gx80.58.016 ГОСТ 22042-76		1	
62	Акселератор в комплекте с тросом	А.01.00.00	1	
63	Ручка переднего хода в комплекте с тросом и пружиной	РУМ.001.001.000-01	1	
64	Ручка виброзащитная РД-27		2	
65	Двигатель		1	Марку и модель двигателя см. таблицу Руководства по эксплуатации мотоблока АМБ-1.
66	Шплинт пружинный 3x60 DIN 11024		1	
67	Гайка самоконтрящаяся М6 DIN 985		1	
68	Гайка самоконтрящаяся М4 DIN 985		1	
69	Болт М4-6gx25.58.016 ГОСТ 7805-70		1	

3 Редуктор

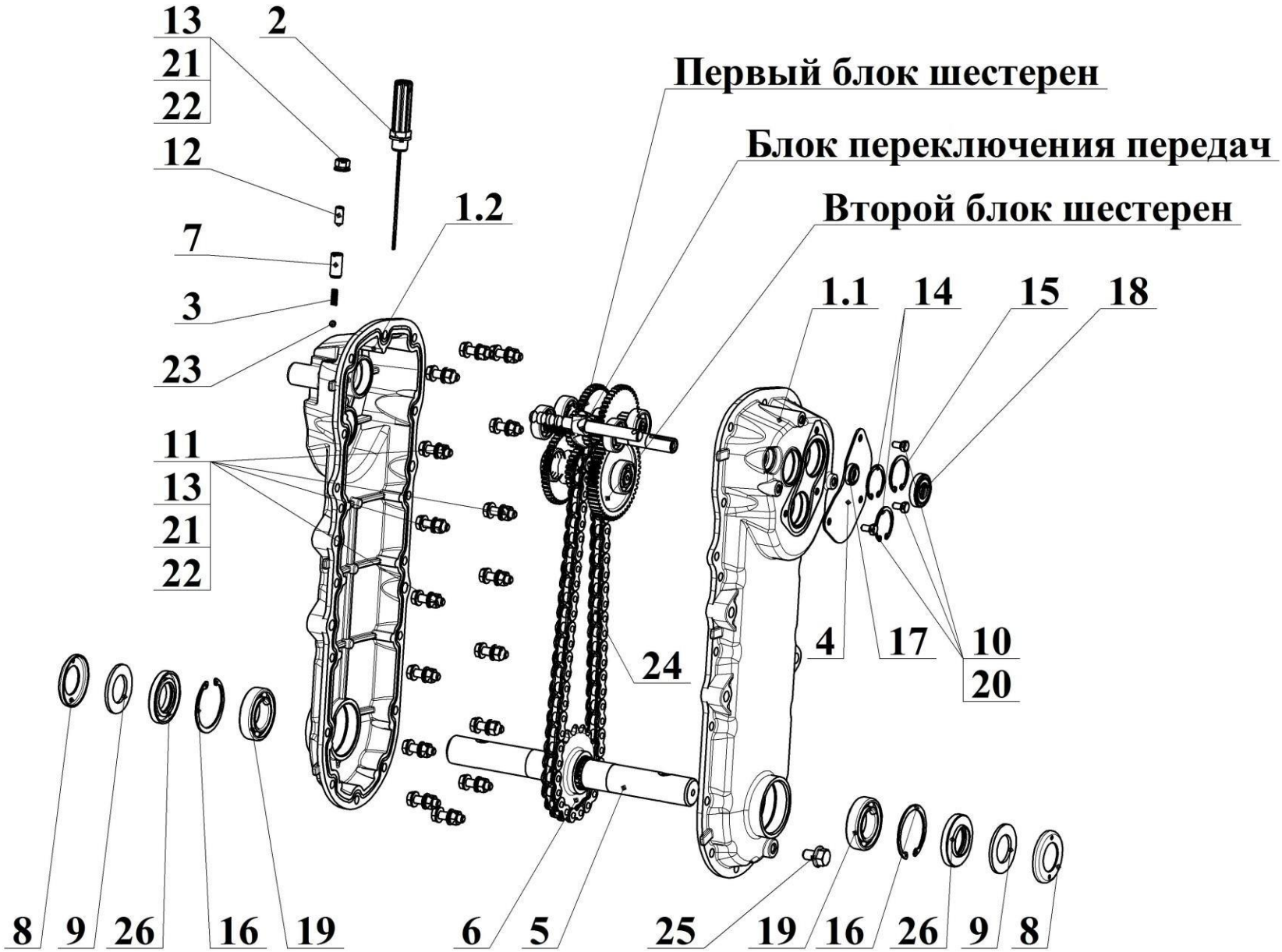

Рисунок 3 – Редуктор

Поз.	Наименование	Обозначение	Кол.	Примечание
1	Корпус редуктора	АВН.02.100.2	1	
1.1	Половинка корпуса редуктора	АВН.02.101.1	1	
1.2	Половинка корпуса редуктора	АВН.02.102.1	1	
2	Сапун	НМБ.050.050.1	1	
3	Пружина	АВН.02.003.1	1	
4	Крышка	АВН.02.004	1	
5	Выходной вал	АВН.02.011	1	
6	Звездочка Z=18	АВН.02.012	1	
7	Втулка	АВН.02.043.1	1	
8	Пылезащитная крышка	НМБ.200.015.0	2	
9	Войлочное кольцо	НМБ.200.016.0	2	
10	Болт М6-6gx16.58.016 ГОСТ 7798-70		3	
11	Болт М8-6gx25.58.016 ГОСТ 7798-70		16	
12	Винт М8-6gx20.14Н.05 ГОСТ 1476-93		1	Допускается замена на Винт М8х20 DIN 553
13	Гайка М8-6Н.5.016 ГОСТ 5915-70		17	
14	Кольцо В35 Хим.Окс.прм. ГОСТ 13943-86		2	
15	Кольцо В37 Хим.Окс.прм. ГОСТ 13943-86		1	
16	Кольцо В55 Хим.Окс.прм. ГОСТ 13943-86		2	
17	Манжета 2-12х22х7 ГОСТ 8752-79		1	
18	Манжета 2-15х35х7 ГОСТ 8752-79		1	
19	Подшипник 106 ГОСТ 8338-75		2	
20	Шайба 6 65Г 016 ГОСТ 6402-70		3	
21	Шайба 8 65Г 016 ГОСТ 6402-70		17	
22	Шайба А.8.01.016 ГОСТ 11371-78		17	
23	Шарик 7,144 ГОСТ 3722-81		1	
24	Цепь ПР-15,875-23-1 ГОСТ 13568-97		1	54 звена
25	Болт М10-6gx20 DIN 6921		1	
	Манжета SC-30x55-7 DIN 3760		2	

3.1 Блок переключения передач

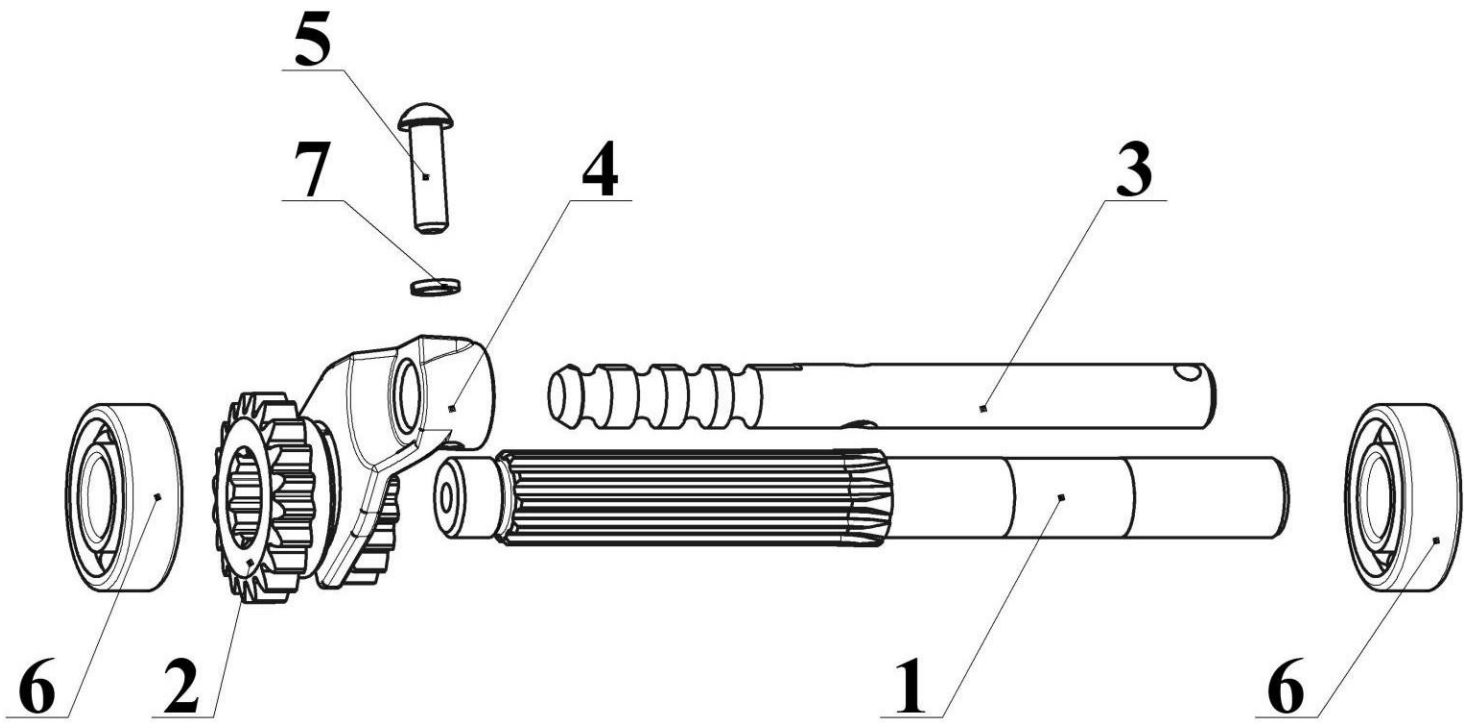

Рисунок 4 – Блок переключения передач

Поз.	Наименование	Обозначение	Кол.	Примечание
1	Ведущий вал редуктора	АВН.02.001	1	
2	Шестерня переключения	АВН.02.002.2	1	
3	Вал переключения	АВН.02.041.1	1	
4	Вилка	АВН.02.042.1	1	
5	Винт А.М6-6gх20.58.016 ГОСТ 17473-80		1	
6	Подшипник 202 ГОСТ 8338-75		2	
7	Шайба 6 65Г 016 ГОСТ 6402-70		1	

3.2 Первый блок шестерен

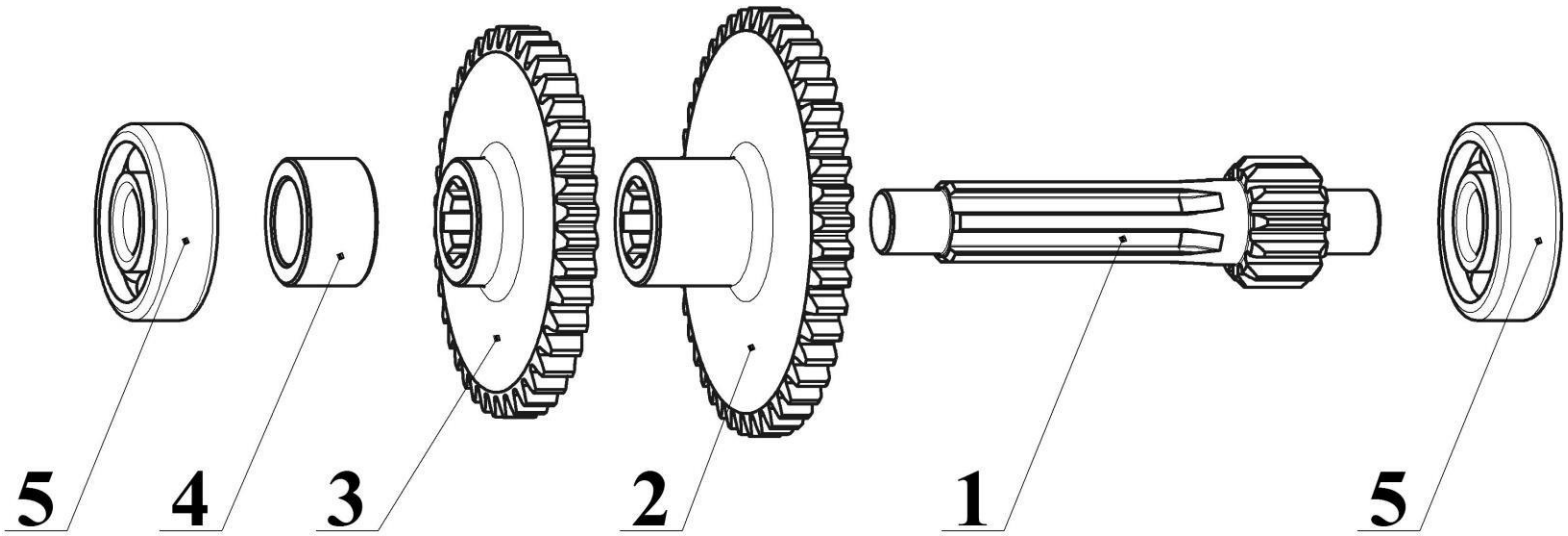

Рисунок 5 – Первый блок шестерен

Поз.	Наименование	Обозначение	Кол.	Примечание
1	Втулка-шестерня промежуточная	АВН.02.031	1	
2	Шестерня Z=45	АВН.02.032.2	1	
3	Шестерня Z=40	АВН.02.033.1	1	
4	Втулка	АВН.02.034	1	
5	Подшипник 301 ГОСТ 8338-75		2	

3.3 Второй блок шестерен

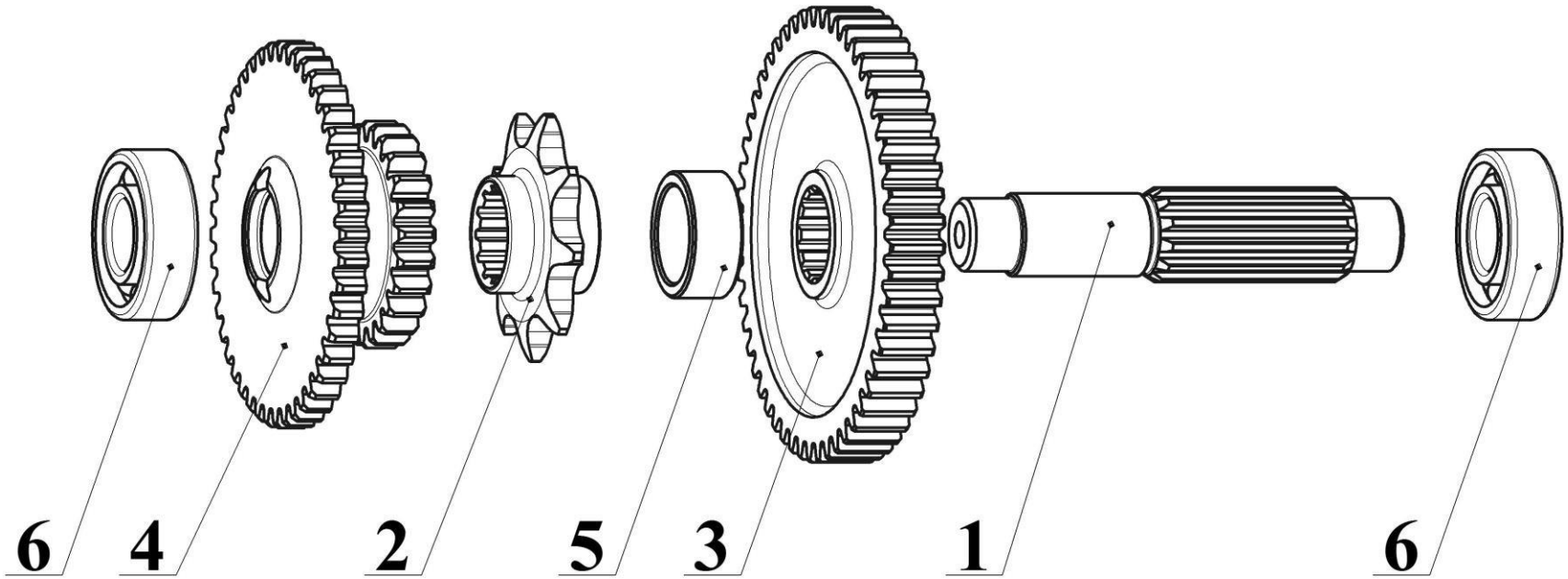

Рисунок 6 – Второй блок шестерен

Поз.	Наименование	Обозначение	Кол.	Примечание
1	Вал ведомый	АВН.02.021	1	
2	Звездочка Z=9	АВН.02.022	1	
3	Шестерня Z=52	АВН.02.023.1	1	
4	Шестерня паразитная	АВН.02.024.1	1	
5	Втулка	АВН.02.025	1	
6	Подшипник 202 ГОСТ 8338-75		2	

4 Колесо

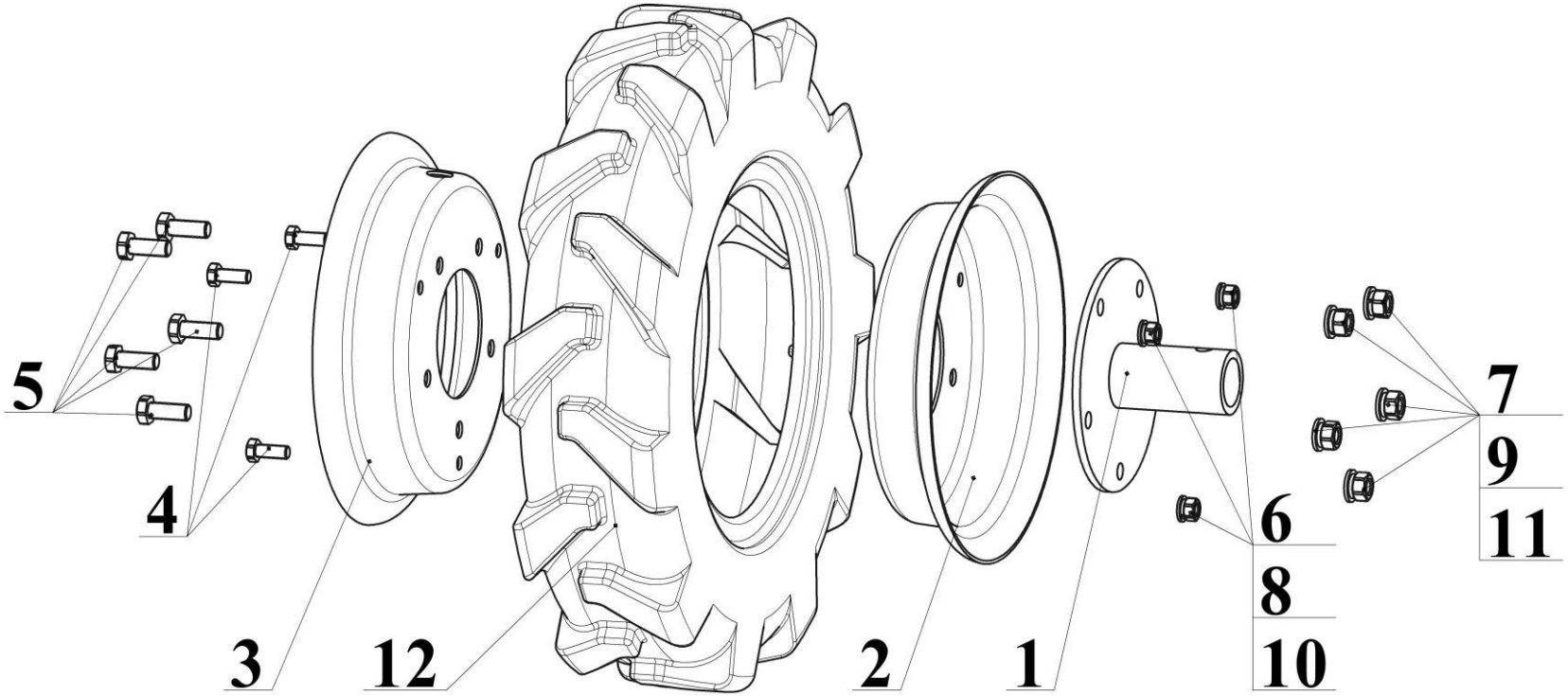

Рисунок 7 – Колесо АВН.00.070.1

Поз.	Наименование	Обозначение	Кол.	Примечание
1	Ступица	005.45.0430.2	1	
2	Диск	НМБ.070.054.0	1	
3	Диск	НМБ.070.054.0-01	1	
4	Болт М8-6gх20.58.016 ГОСТ 7798-70		3	
5	Болт М10.6gх25.58.016 ГОСТ 7798-70		5	
6	Гайка М8-6Н.5.016 ГОСТ 5915-70		3	
7	Гайка М10-6Н.5.016 ГОСТ 5915-70		5	
8	Шайба 8 65Г 016 ГОСТ 6402-70		3	
9	Шайба 10 65Г 016 ГОСТ 6402-70		5	
10	Шайба А.8.01.016 ГОСТ 11371-78		3	
11	Шайба А.10.01.016 ГОСТ 11371-78		5	
12	Шина пневматическая 4,00-8 модели 603В ТУ 38.05.01.057-2002		1	

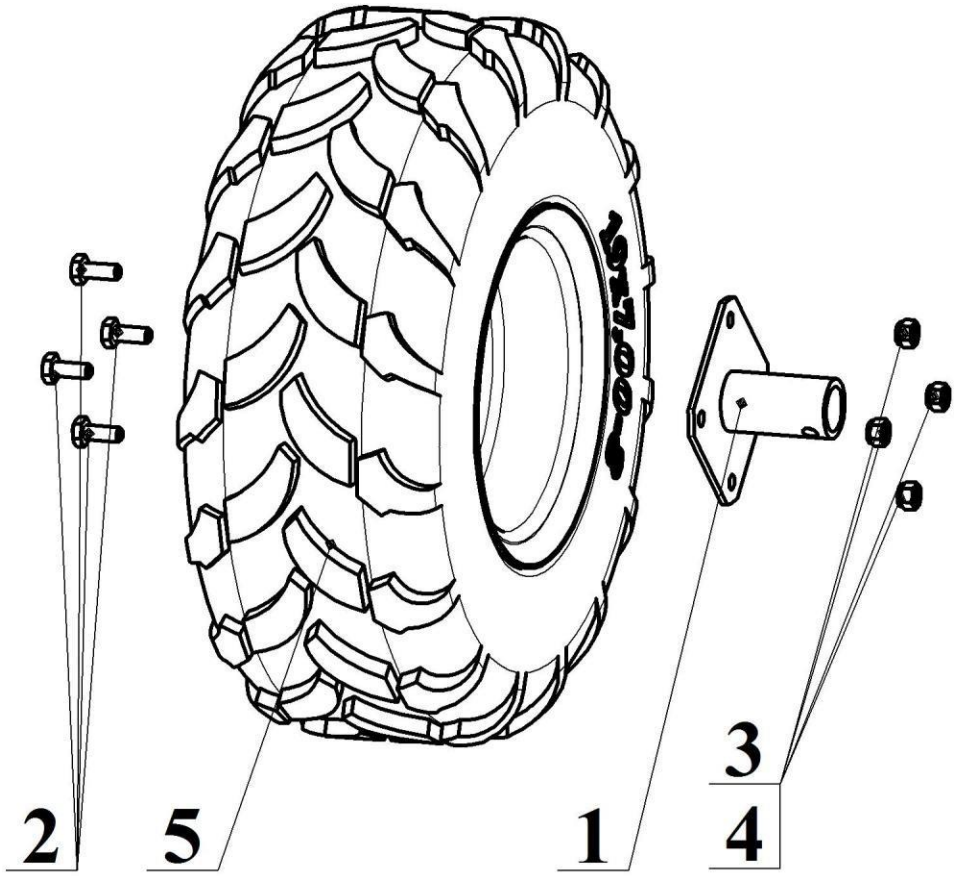

Рисунок 8 – Колесо 005.45.0420.2

Поз.	Наименование	Обозначение	Кол.	Примечание
1	Ступица	АВН.10.000.1	1	
2	Болт М10.6gx25.58.016 ГОСТ 7798-70		4	
3	Гайка шестигранная нормальная ГОСТ ISO 4032-2014-М10-6		4	
4	Шайба 10 65Г 016 ГОСТ 6402-70		4	
5	Колесо в сборе 19х7-8		1	

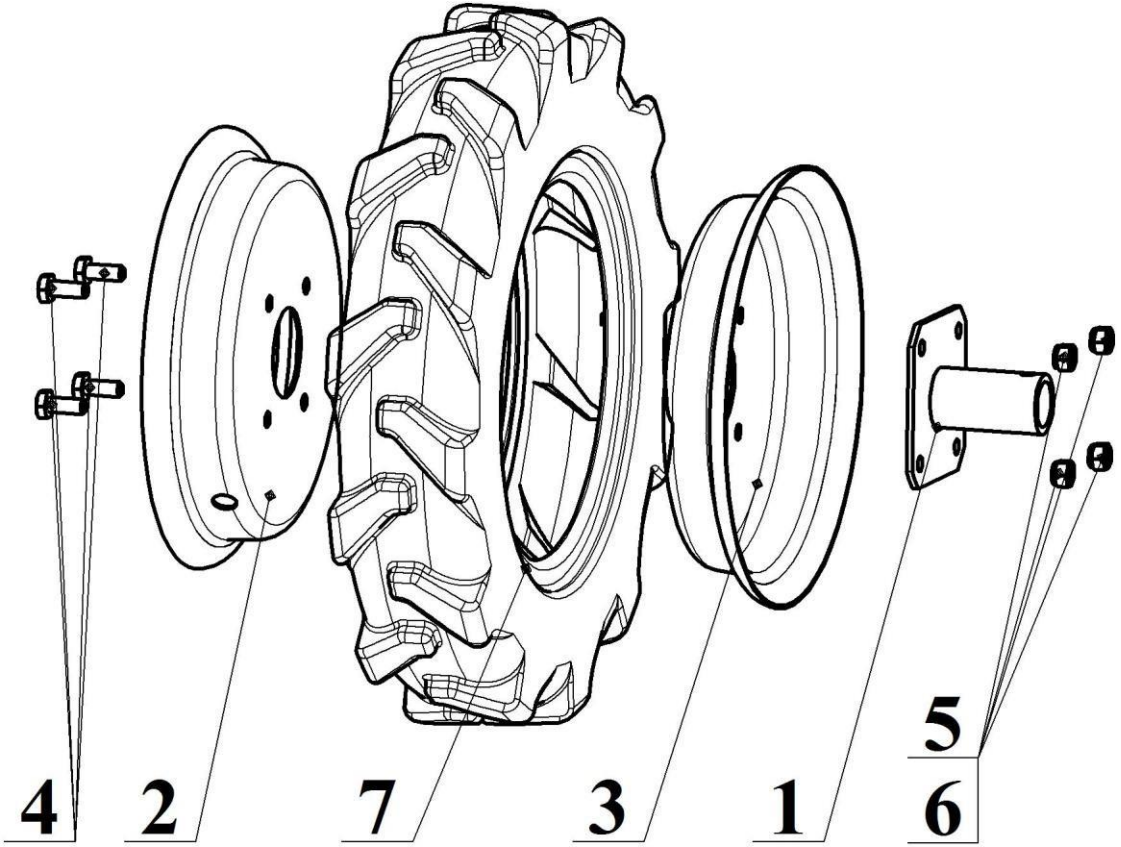

Рисунок 9 – Колесо 005.45.0420.3

Поз.	Наименование	Обозначение	Кол.	Примечание
1	Ступица	АВН.10.000.1	1	
2	Диск	005.45.0421.2	1	
3	Диск	005.45.0421.2-01	1	
4	Болт М10.6gx25.58.016 ГОСТ 7798-70		4	
5	Гайка шестигранная нормальная ГОСТ ISO 4032-2014-М10-6		4	
6	Шайба 10 65Г 016 ГОСТ 6402-70		4	
7	Шина пневматическая 4,00-10 модели Ф106 ГОСТ 7463-2003		1	

5 Установка двигателей на мотоблок

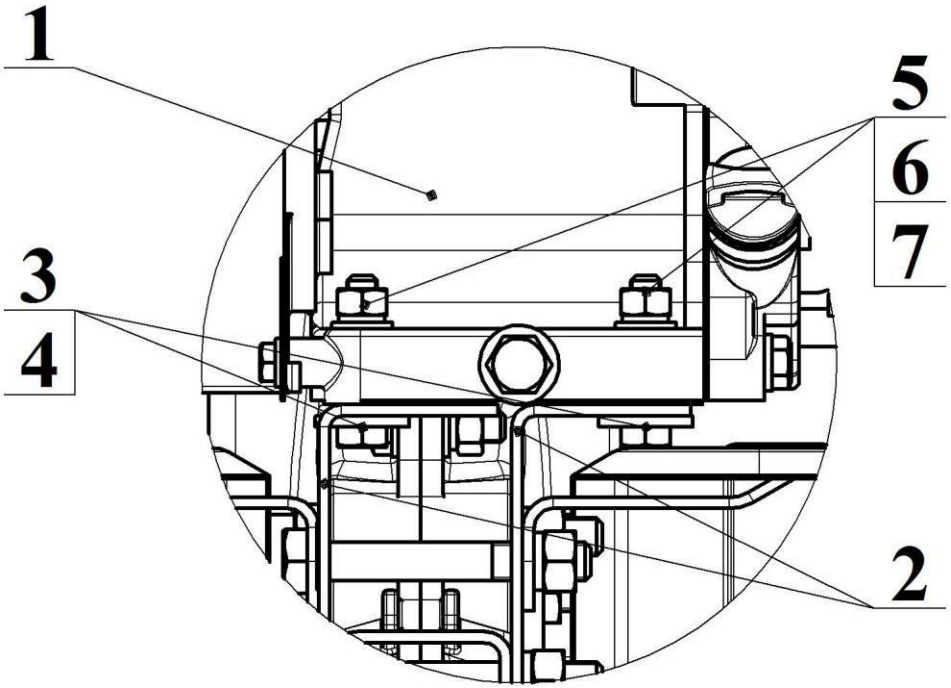

Рисунок 10 – Установка двигателей на мотоблок

Поз.	Наименование	Обозначение	Кол.	Примечание
1	Двигатель		1	
2	Угольник	АВН.00.011.1	2	
3	Шайба	МБК.00.014.0	4	
4	Болт М8-6gx40.58.016 ГОСТ 7798-70		4	
5	Гайка М8-6Н.5.016 ГОСТ 5915-70		4	
6	Шайба А.8.01.016 ГОСТ 11371-78		4	
7	Шайба 8 65Г 016 ГОСТ 6402-70		4	