Мотоблок МБ-1Д2М и его модификации

КАТАЛОГ ДЕТАЛЕЙ И УЗЛОВ

005.45.0100 КДС

2023 г.

Содержание

1 Общие сведения 3
1.1 Технические характеристики 3
1.1.1 Основные параметры и размеры 3
1.1.2 Трансмиссия и редуктор 3
1.2 Горюче-смазочные материалы 4
1.3 Основные данные для регулировок и контроля 4
2 Устройство мотоблока МБ-1Д2М и его модификаций…….. 5
3 Редуктор мотоблока МБ-1Д2М и его модификаций…. 10
4 Рулевое управление мотоблока МБ-1Д2М и его модификаций…… 14
5 Установка аккумулятора на рулевую колонку на модификацию мотоблока с двигателем Lifan 177FD……. 16
6 Колесо……. 18
7 Установка кронштейна и шкива на модификации мотоблока с импортными двигателями с валом Q-типа (диаметр вала 19,05 мм, длина вала 58 мм) …… 20
8 Установка кронштейна и шкива на модификации мотоблока с двигателями с валом S-типа (диаметр вала 20 мм, длина вала 50 мм)……..……. 21
9 Установка импортных двигателей на мотоблок МБ-1Д2М и его модификации (кроме двигателей мощностью 9 л. с.)…… 22
10 Установка шкива на модификации мотоблока с двигателем диаметром вала 25 мм, длиной вала 60 мм……..... 23
11 Установка двигателей мощностью 9 л. с. на мотоблок МБ-1Д2М и его модификации……..... 24
12 Модификации мотоблоков и применяемые ведущие шкивы…… 25

Настоящий каталог составлен согласно спецификациям и чертежам деталей и сборочных единиц. В каталоге приведен иллюстрированный перечень сборочных единиц и деталей мотоблока МБ-1Д2М и его модификаций, производства ПАО «КАДВИ». Приведенный в перечне номер чертежа детали или сборочной единицы соответствует номеру чертежа, по которому они изготавливаются на заводе-изготовителе.

Номера деталей, соединяемых при изготовлении в узле сваркой или прессованным способом, в каталоге не приведены. В этом случае указаны только номера сборочных единиц.

1 Общие сведения

1.1 Техническая характеристика

Наименование	Мотоблок МБ-1Д2М и его модификации
1.1.1 Основные параметры и размеры	
Ходовая часть	колесная по схеме «2х2»
Колеса	шины 4,0-10 мод. Ф-106 шины 4,5-10 мод. 604В шины 19х7-8
Колея, мм:	
- без удлинителей или дифференциалов	320±30
- с удлинителями или дифференциалами	590
Дорожный просвет, мм	160±30
Угол поперечной статической устойчивости, град., не менее	
- при колее 320 мм	15
- при колее 590 мм	24
Угол продольного наклона, град., не более	±20
Рулевое устройство	штанговое, регулируемое по высоте
Габаритные размеры, мм, не более:	
- длина	1470±30
- ширина	580±30
- высота	1000±50
Масса эксплуатационная, кг, не более	85
Комплектуемый почвообрабатывающий агрегат	набор фрез-культиваторов
1.1.2 Трансмиссия и редуктор	
Механизм сцепления	механический, за счет натяжения ремня клиноременной передачи
Ремень приводной переднего хода	А-1213 I ГОСТ 1284.1-89 или А-1220 ГОСТ 1284.1-89
Ремень приводной заднего хода	Z(0)-1350 ГОСТ 1284.1-89
Редуктор	механический, цепной
Число передач	2/2
Максимальная транспортная скорость, км/ч	

на I передаче	3,6
на II передаче	9,0
Смазка редуктора	Литол-24

1.2 Горюче-смазочные материалы

Место заправки или смазки	*Кол-во*	*Наименование*	*ГОСТ, ТУ*
Топливный бак	*	АИ-92 или Регуляр-92	ТУ 38001165-2003 ГОСТ Р 51105-97
Картер двигателя	*	Масло моторное автомобильное для карбюраторных двигателей М-5з/10Г1 или М-6з/12Г1, или любое масло, отвечающее требованиям API: SF, SG, SH и SAE: 10W-30, 15W-30	ГОСТ 10541-78
Редуктор		Смазка Литол-24	ГОСТ 21150-87

1.3 Основные данные для регулировки и контроля

Наименование	*Значение*	*Примечание*
Уровень масла в картере двигателя по концу линейки щупа, мм	*	при вертикальном положении оси цилиндра двигателя
Зазор между электродами свечи зажигания, мм	*	
Зазор между магнитным башмаком маховика и моноблоком системы зажигания, мм	*	
Зазор между толкателем и впускным (выпускным) клапаном двигателя, мм	*	обеспечивается селективной сборкой или шлифовкой торца клапана
Давление воздуха в шинах колес, кГс/см^3	1,0-2,0	1 кгс/см^2 max для шин 19х7-8 и 1,8...2 кгс/см^2 для шин 4,00-10

*) См. руководство по эксплуатации двигателей.

2 Устройство мотоблока МБ-1Д2М и его модификаций

Рисунок 1 – Мотоблок МБ-1Д2М и его модификации

1 – колесо; 2 – редуктор; 3 – двигатель; 4 – рулевое управление; 5 – клиноременная передача; 6 – крыло.

Внешний вид мотоблока приведен на рисунке 1.
Основными узлами мотоблока являются:
- колеса – поз.1;
- цепной редуктор – поз.2;
- двигатель со стартером, топливным баком и воздушным фильтром – поз.3;
- рулевое управление с размещенными на руле рычагами и элементами управления режимом работы двигателя и мотоблока – поз.4;
- клиноременная передача, выполняющая функции трансмиссии сцепления – поз.5;
- крылья – поз.6.
Объемное изображение составных частей мотоблока МБ-1Д2М и его модификаций представлено на рисунках 2-15.

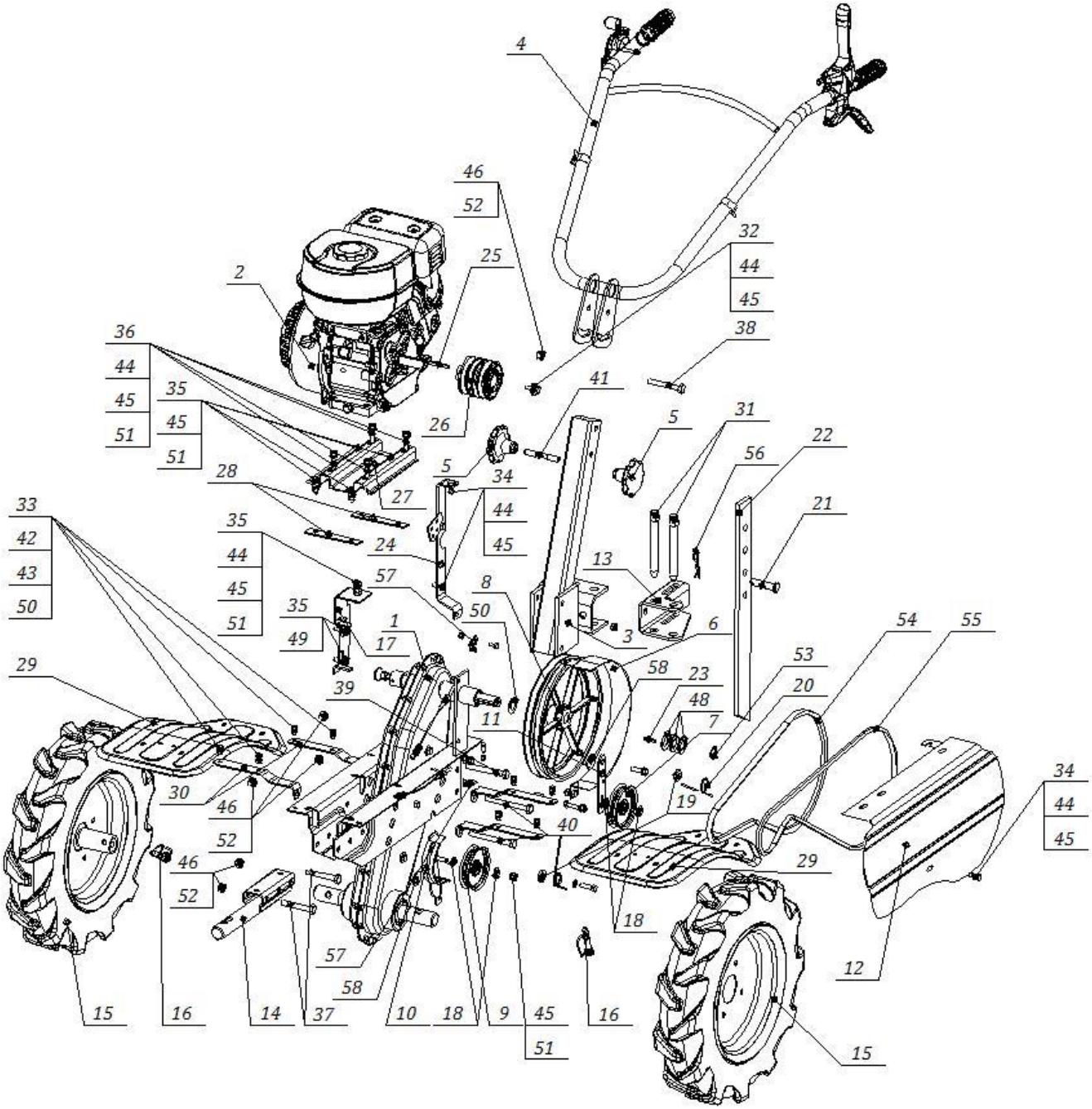

Рисунок 2 – Мотоблок МБ-1Д2М и его модификации

Поз.	Наименование	Обозначение	Кол.	Примечание
1	Редуктор	См. п.3 каталога	1	МБ.01.000.6 – привод переднего хода посредством кронштейна на качалке МБ.01.000.8 – привод переднего хода через рычаг
2	Двигатель		1	
3	Рулевая колонка	МБ.00.450.1 или МБ.00.450.2	1	МБ.00.450.2 устанавливается на модификации мотоблоков с аккумулятором (см. п.5 каталога)
4	Рулевое управление	См. п.4 каталога	1	
5	Фиксатор руля	МБ.00.480.1	2	1 шт. – на модификациях мотоблока с аккумулятором
6	Кожух	005.45.0020.1	1	
7	Шкив	005.45.0050.1	1	
8	Шкив	005.45.0660.7	1	Доп. зам. на Шкив 005.45.0663.1
9	Шкив	005.45.0050.1	1	
10	Рычаг	005.45.0060.5	1	005.45.0060.4 – для мотоблоков с алюминиевым шкивом заднего хода
11	Рычаг	005.45.0074	1	005.45.0074.1 – Для модификаций мотоблоков с двигателями мощностью 9 л.с.
12	Щиток	005.45.0170.4	1	
13	Кронштейн	005.45.0161.2	1	
14	Штырь	005.45.0380	1	
15	Колесо	005.45.0420.3	2	Доп. зам. на Колесо 005.45.0420.3-01;
16	Стопор	005.45.0440	2	Доп. зам. на Шплинт SLPR 1042
17	Планка	005.45.0520.1	1	
18	Шайба	005.45.0104	4	
19	Пружина	АВН.00.006.3-01	1	
20	Пружина	АВН.00.006.3-01	1	
21	Ось	005.45.0111.2	1	
22	Ограничитель	005.45.0116	1	
23	Шпонка	005.45.0209.1	1	
24	Кронштейн	005.45.0484.1	1	005.45.0484.2 – Для модификаций мотоблоков с двигателями мощностью 9 л.с.
25	Шпонка	005.45.0485	1	Или из комплекта двигателя (см. п.12 каталога)
26	Шкив	См. п.7,8,10	1	
27	Плита	005.45.0492	1	Кроме модификаций мотоблоков с двигателями мощностью 9 л.с.
28	Планка	005.45.1225	2	005.45.1225.1 – Для модификаций мотоблоков с двигателями мощностью 9 л.с.
29	Крыло	МБ.00.101.2	2	
30	Кронштейн крыла	МБ.00.103.0	4	

31	Шкворень	МБК.00.003.0	2	
32	Шайба	МБК.00.014.0	4	На разных модификациях кол-во может отличаться
33	Болт М6-6gx14.58.016 ГОСТ 7805-70		10	
34	Болт М8-6gx20.58.016 ГОСТ 7798-70		6	
35	Болт М8-6gx25.58.016 ГОСТ 7798-70		7	3 – Для модификаций мотоблоков с двигателями мощностью 9 л.с.
36	Болт М8-6gx40.58.016 ГОСТ 7798-70		4	Отличия крепления двигателей на мотоблок см. п.9,11
37	Болт М10-6gx70.58.016 ГОСТ 7798-70		2	Доп. зам. на Болт 10-70-Ц ОСТ 1 31240-86
38	Болт М10-6gx75.58.016 ГОСТ 7798-70		1	2 шт. - на модификациях мотоблока с аккумулятором
39	Болт М10-6gx90.58.016 ГОСТ 7798-70		1	Доп. зам. на Болт 10-88-Ц ОСТ 1 31240-86
40	Болт М10-6gx100.58.016 ГОСТ 7798-70		2	
41	Шпилька 2М10-6gx80.58.016 ГОСТ 22042-76		1	0 шт. - на модификациях мотоблока с аккумулятором
42	Шайба А.6.01.016 ГОСТ 11371-78		13	На разных модификациях кол-во может отличаться
43	Шайба 6 65Г 016 ГОСТ 6402-70		10	
44	Шайба А.8.01.016 ГОСТ 11371-78		14	На разных модификациях кол-во может отличаться
45	Шайба 8 65Г 016 ГОСТ 6402-70		21	На разных модификациях кол-во может отличаться
46	Шайба 10 65Г 016 ГОСТ 6402-70		6	На разных модификациях кол-во может отличаться
47	Шайба 0,5-20-35-Ц ОСТ 1 34507-80		1	
48	Шайба 2,5-20-35Ан. Окс. ОСТ 1 34509-80		4max	
49	Шайба А 8.01.016 ГОСТ 6958-78		2	На разных модификациях кол-во может отличаться
50	Гайка шестигранная нормальная ГОСТ ISO 4032-М6-6		8	Доп. зам. На Гайка 6- Ц ОСТ 1 33017-80
51	Гайка М8-6Н.5.016 ГОСТ 5915 – 70		14	На разных модификациях кол-во может отличаться Доп. зам. на Гайка 8-Ц ОСТ 1 33017-70
52	Гайка М10-6Н.5.016 ГОСТ 5915 – 70		5	На разных модификациях кол-во может отличаться Доп. зам. на Гайка 10-Ц ОСТ 1 33017-70
53	Кольцо В20 Хим.Окс.прм. ГОСТ 13942-86		1	
54	Ремень А-1213 I ГОСТ 1284.1-89		1	Доп. Зам. на Ремень А-1220 ГОСТ 1284.1-89
55	Ремень Z(0)-1350 ГОСТ 1284.1-89		1	
56	Шплинт пружинный 3х60 DIN 11024		1	
57	Упор	АВН.00.045.0	2	
58	Шайба	АВН.00.018.1	2	
59	Рычаг переключения передач	АВН.00.050.1-01	1	Для модификаций мотоблоков с рычагом переключения передач (на рисунке не показано)
60	Удлинитель	АВН.00.054-01		Для модификаций мотоблоков с рычагом переключения передач (на рисунке не показано)

3 Редуктор мотоблока МБ-1Д2М и его модификаций

Редуктор (рисунки 3,4,5,6,7) предназначен для изменения передаточного отношения и передачи вращения от шкива редуктора к колесам или культиватору.

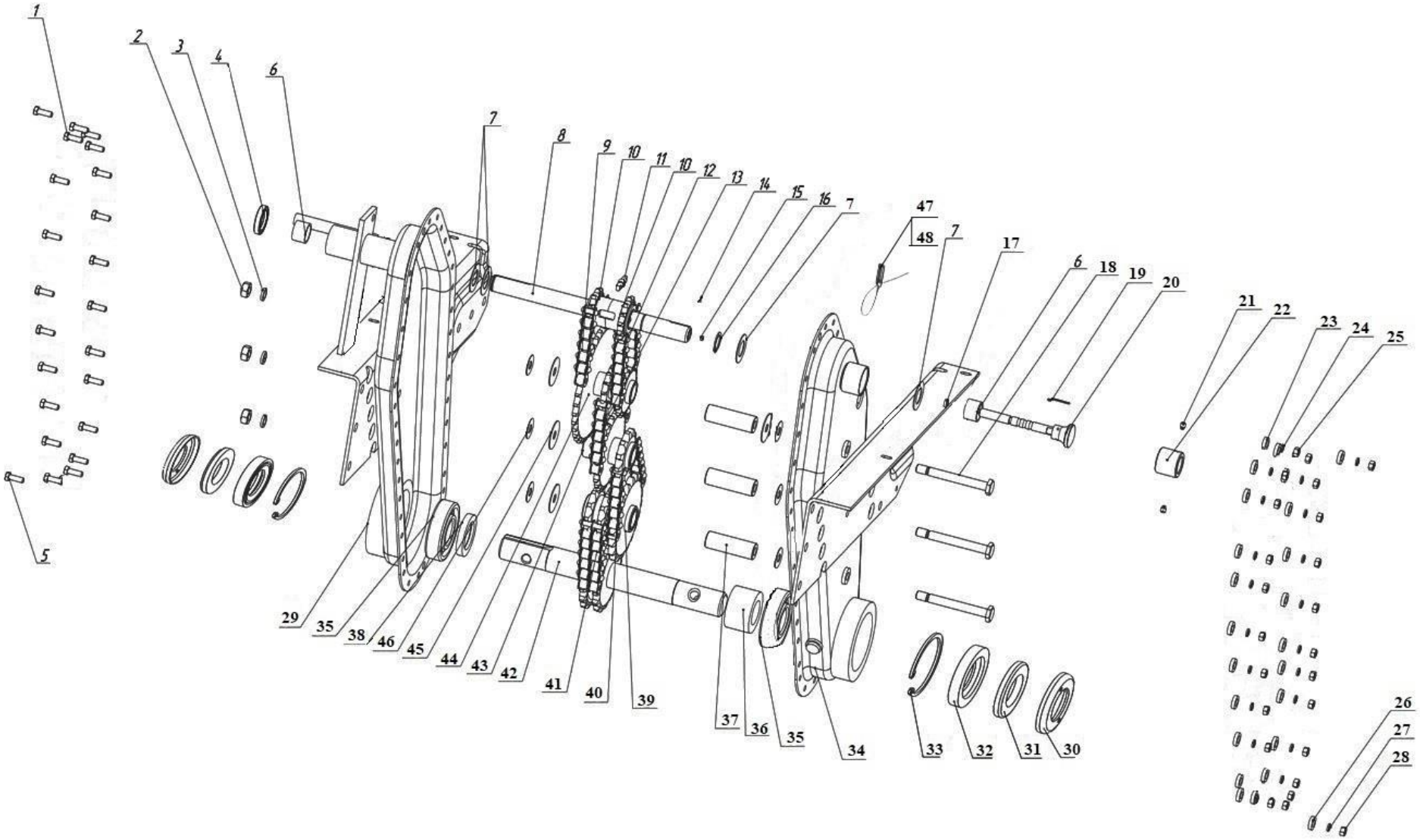

Рисунок 3 – Редуктор мотоблока МБ-1Д2М и его модификаций

Поз.	Наименование	Обозначение	Кол.	Примечание
1	Болт М6-6gх18.88.016 ГОСТ 7805-70		21	
2	Гайка шестигранная нормальная ГОСТ ISO 4032-М10-6		3	
3	Шайба 10 65Г 016 ГОСТ 6402-70		3	
4	Манжета	005.45.1230	2	Допускается замена на Манжету 2-20х32-7 ГОСТ 8752-79
5	Болт призонный	МБ.01.009.0	2	
6	Подшипник СК202614Е1С17		2	
7	Шайба	005.45.0202	4	
8	Вал переключателя	005.45.0201	1	Допускается замена на Вал переключателя 005.45.0201.1
9	Цепь ПР-12,7-18,2 ГОСТ 13568-97		1	46 звеньев
10	Звездочка Z=12	МБ.01.150.1	2	Допускается замена на Звездочку МБ.01.150.0
11	Сухарь переключения	005.45.0205	1	Допускается замена на Сухарь переключения 005.45.0205.1
12	Цепь ПР-12,7-18,2 ГОСТ 13568-97		1	34 звена
13	Цепь ПР-12,7-18,2 ГОСТ 13568-97		1	36 звеньев
14	Шплинт 1,6х8.005 ГОСТ 397-79		1	
15	Гайка шестигранная нормальная ГОСТ ISO 4032-М5-6		1	
16	Кольцо В20 Хим.Окс.прм. ГОСТ 13942-86		1	
17	Кольцо 007-010-19-2-090 ОСТ 1 00980-80		1	
18	Болт М10-6gх90.88.016 DIN 933		3	Доп. замена на Болт М10-6gх90.88.016 ГОСТ 7798-70
19	Пружина фиксатора	005.45.0204	1	
20	Вал переключения	005.45.0550	1	005.45.0550.2 – Для модификаций мотоблоков с рычагом переключения передач
21	Винт стопорный	005.45.0206	2	
22	Втулка	005.45.0203	1	
23	Шайба А.6.01.016 ГОСТ 11371-78		21	
24	Шайба 6.65Г.016 ГОСТ 6402-70		21	
25	Гайка шестигранная нормальная ГОСТ ISO 4032-М6-6		21	
26	Шайба А.8.01.016 ГОСТ 11371-78		2	
27	Шайба 8 65Г 016 ГОСТ 6402-70		2	
28	Гайка шестигранная нормальная ГОСТ ISO 4032-М8-6		2	
29	Половина корпуса левая	МБ.01.130.8	1	Для МБ-1Д2М14(М16,М17,М18,М20) - МБ.01.130.8-01

30	Пылезащитная крышка	НМБ.200.015.0	2	
31	Войлочное кольцо	НМБ.200.016.0	2	
32	Манжета SC-30x55-7 DIN 3760		2	
33	Кольцо В55 Хим.Окс.прм. ГОСТ 13943-86		2	
34	Половина корпуса правая	МБ.01.120.5	1	Для МБ-1Д2М14(М16,М17,М18,М20) - МБ.01.120.5-01
35	Подшипник 6-106 ГОСТ 8338-75		2	
36	Втулка	МБ.00.003.2	1	
37	Палец	МБ.01.001.0-01	3	Допускается замена на палец МБ.01.001.1-01
38	Втулка	МБ.00.002.2	1	
39	Блок звездочек третий в сборе	МБ.01.200.0	1	
40	Цепь ПР-15,875-23,0 ГОСТ 13568-97		1	30 звеньев
41	Цепь 2ПР-15,875-45,4 ГОСТ 13568-97		1	28 звеньев
42	Вал выходной	МБ.00.010.2	1	Доп. замена на МБ.00.010.3
43	Блок звездочек второй в сборе	МБ.01.180.0	1	
44	Блок звездочек первый в сборе	МБ.01.160.0	1	
45	Шайба	005.45.0218	6	
46	Прокладка	005.45.0213.1-01	6	
47	Пломба трубчатая ОСТ1 10067-71		1	
48	Проволока 0,8-ТС-12Х18Н10Т ГОСТ 18743-72		0,3 м	
49	Упор рычага передач	005.45.1260	1	Для модификаций мотоблоков с рычагом переключения передач (на рисунке не показано)

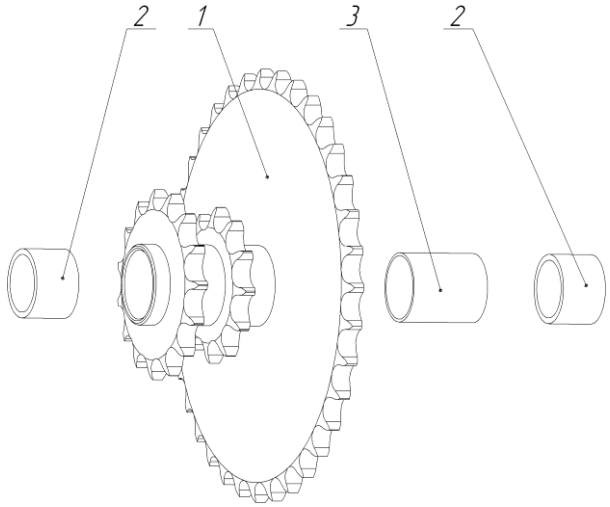

Рисунок 4 – Блок звездочек первый МБ.01.160.0 в сборе.

1 – блок звездочек первый МБ.01.170.0; 2 – втулка ВМФ 004 ТУ 37.002.0063-84; 3 – втулка распорная МБ.01.161.0.

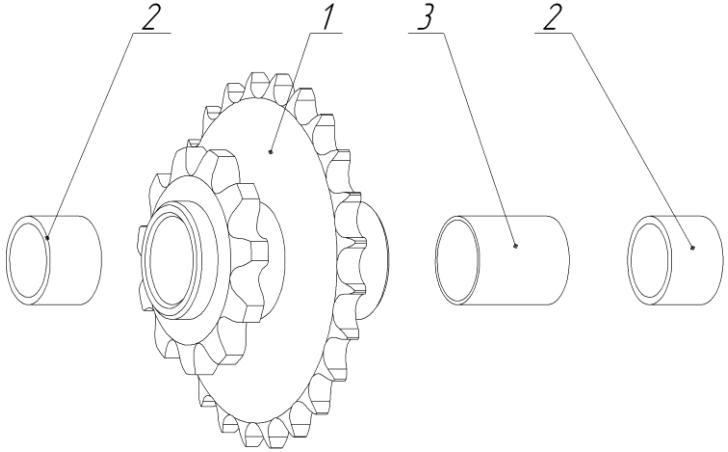

Рисунок 5 – Блок звездочек второй МБ.01.180.0 в сборе:

1 – блок звездочек второй МБ.01.190.0; 2 – втулка ВМФ 004 ТУ 37.002.0063-84; 3 – втулка распорная МБ.01.161.0.

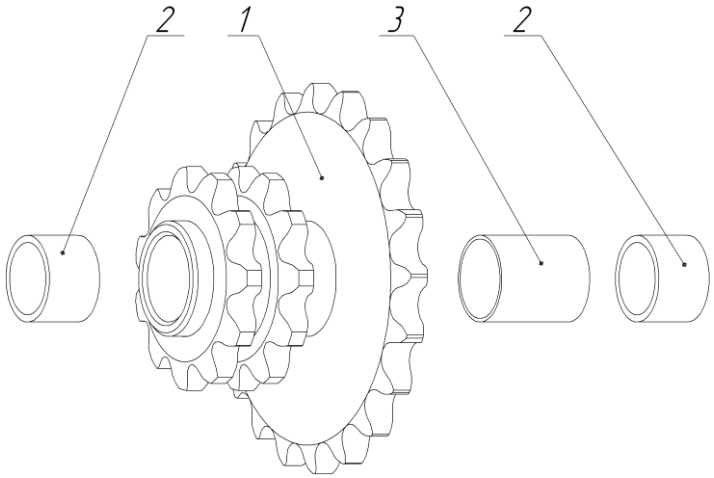

Рисунок 6 – Блок звездочек третий МБ.01.200.0 в сборе:

1 – блок звездочек третий МБ.01.210.0; 2 – втулка ВМФ 004 ТУ 37.002.0063-84; 3 – втулка распорная МБ.01.161.0.

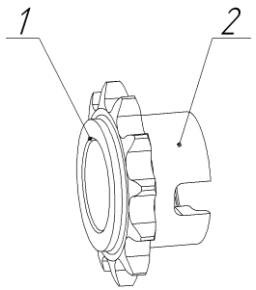

Рисунок 7 – Звездочка МБ.01.150.0 (МБ.01.150.1) в сборе:

1 – втулка ВМФ 004 ТУ 37.002.0063-84; 2 – звездочка МБ.01.151.0 (МБ.01.150.1) Z=12.

4 Рулевое управление мотоблока МБ-1Д2М и его модификаций

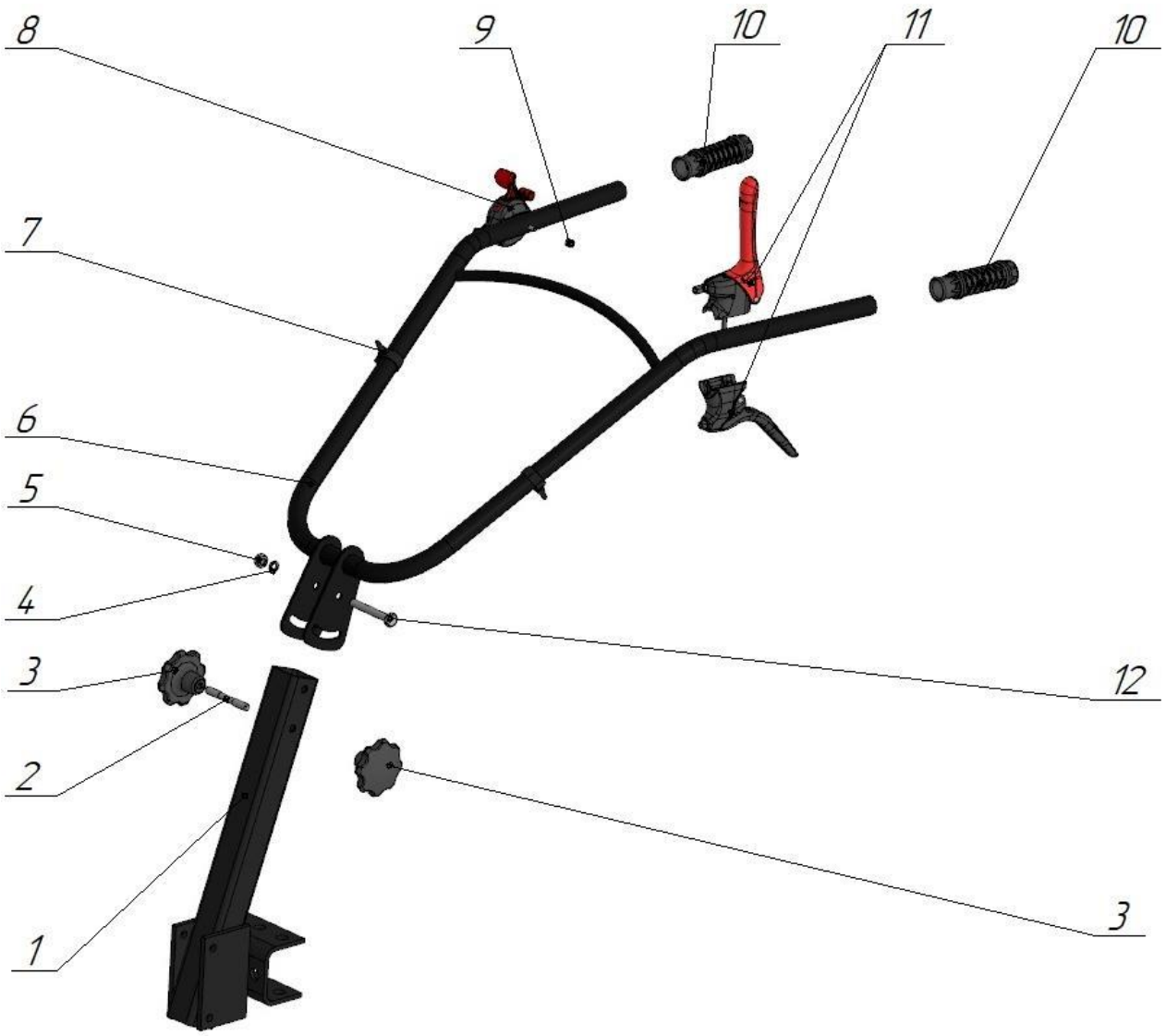

Рисунок 8 – Рулевое управление мотоблока МБ-1Д2М и его модификаций

Поз.	Наименование	Обозначение	Кол.	Примечание
1	Рулевая колонка	МБ.00.450.1	1	Кроме МБ-1Д2М17 (см.рис.9)
2	Шпилька 2М10-6gx80.58.016 ГОСТ 22042-86		1	
3	Фиксатор руля	МБ.00.480.1	2	
4	Шайба 10 65Г 016 ГОСТ 6402-70		1	
5	Гайка шестигранная нормальная ГОСТ ISO 4032-М10-6		1	Доп. замена на Гайка 10-Ц ОСТ 1 33017-80
6	Руль в сборе	МБ.00.460.5-03	1	
7	Хомутик	005.45.0119	2	
8	Акселератор в комплекте с троссом	А.02.00.00	1	
9	Гайка самоконтрящаяся М6 DIN 985		1	
10	Ручка виброзащитная РД-27		2	
11	Ручка переднего и заднего хода в комплекте с тросами и пружинами	РУМ.001.000.000	1	ТР.001.000.000-01 – обозначение применяемого троса производства ПФ «ОМЗ»
12	Болт М10-6gx75.58.016 ГОСТ 7798-70		1	

5 Установка аккумулятора на рулевую колонку мотоблоков МБ-1Д2М17 с двигателем Lifan 177FD

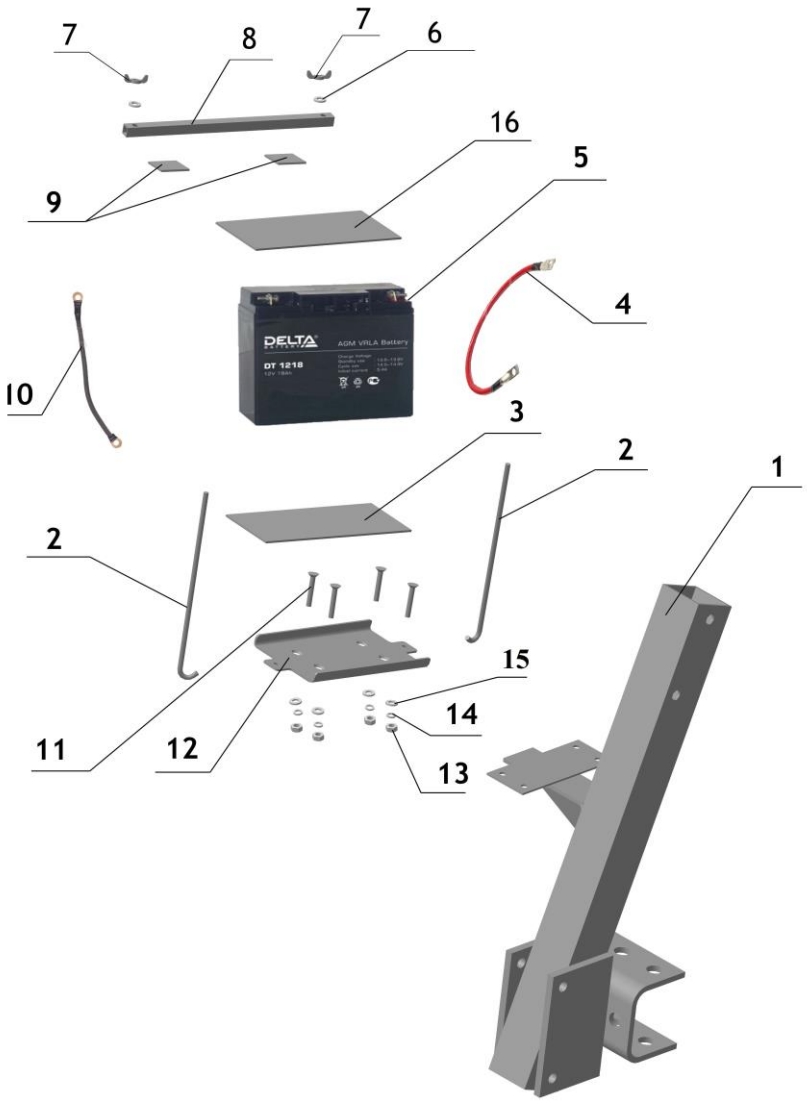

Рисунок 9 - Установка аккумулятора на рулевую колонку мотоблоков МБ-1Д2М17 с двигателем Lifan 177FD

Поз.	Наименование	Обозначение	Кол.	Примечание
1	Рулевая колонка	МБ.00.450.2	1	
2	Фиксатор	005.45.1248	2	
3	Прокладка	005.45.1252	1	
4	Провод	005.45.1240	1	
5	Аккумулятор “Delta” DT1218 (гелиевый) 12V, 18Ah		1	Доп. замена на Аккумулятор АКБ “Siltech” SPS1218 (гелиевый) 12V, 18 Ah
6	Шайба 5 65Г 016 ГОСТ 6402-70		2	
7	Гайка М5-6Н.6.016 ГОСТ 3032-76		2	
8	Планка	005.45.1255	1	
9	Прокладка	005.45.1254	2	
10	Провод	005.45.1250	1	
11	Винт А.М6-6gх20.48 ГОСТ 17475-80		4	
12	Подставка	005.45.1249	1	
13	Гайка шестигранная нормальная ГОСТ ISO 4032-М6-6		4	
14	Шайба 6 65Г 016 ГОСТ 6402-70		4	
15	Шайба А.6.01.016 ГОСТ 11371-78		4	
16	Крышка	005.45.1253	1	

6 Колесо

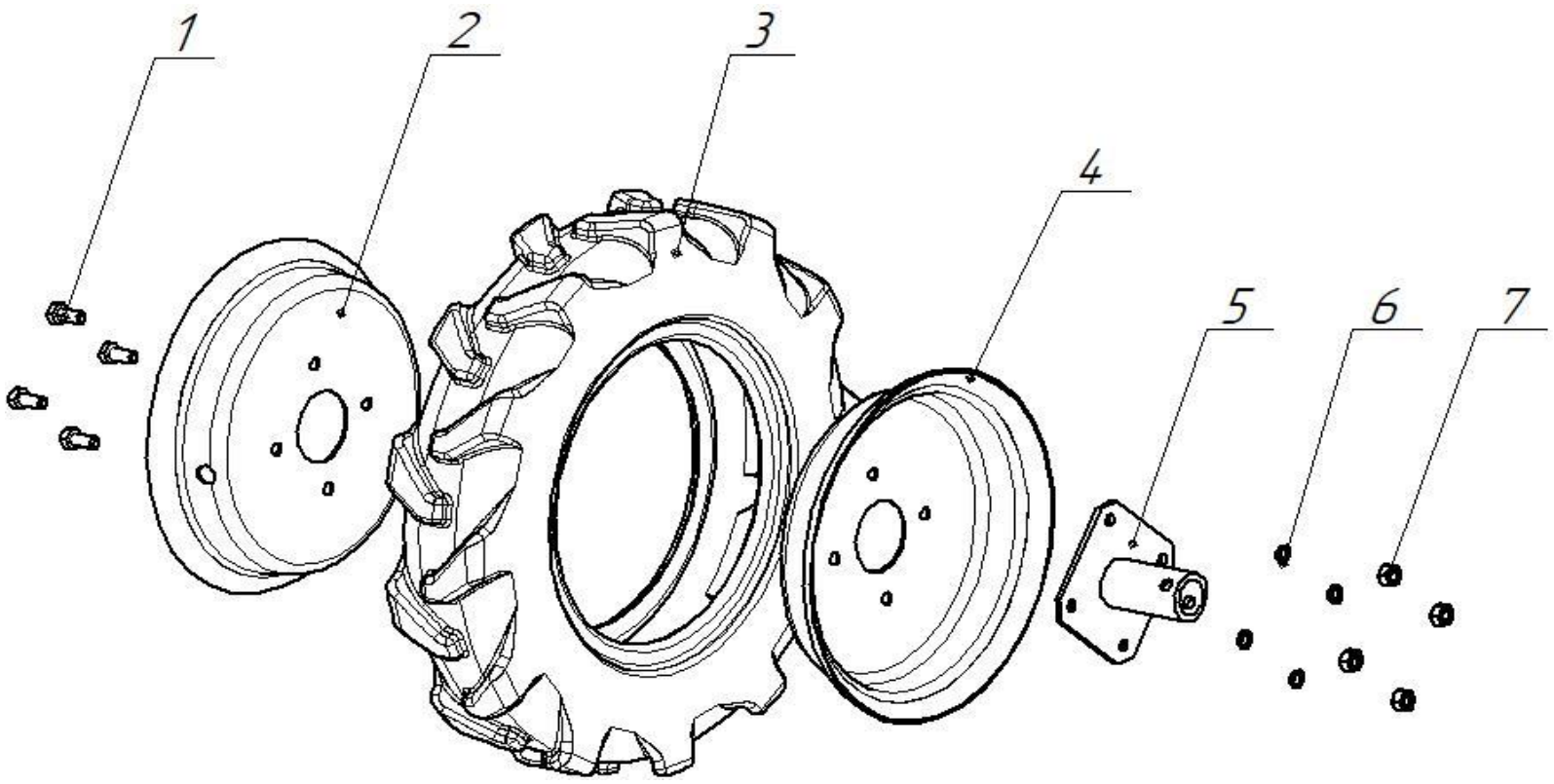

Рисунок 10 – Колесо

Поз.	Наименование	Обозначение	Кол.	Примечание
1	Болт М10-6gх25.58.016 ГОСТ 7798-70		4	
2	Диск	005.45.0421.2-01	1	
3	Шина 4,00-10 мод. Ф106 ГОСТ 7463-2003		1	Допускается замена на шину 4,50-10 мод. 604В ТУ 38.05.01.057-2002
4	Диск	005.45.0421.2	1	
5	Ступица	АВН.10.000.1	1	
6	Шайба 10 65Г 016 ГОСТ 6402-70		4	
7	Гайка М10-6Н.5.016 ГОСТ 5915-70		4	

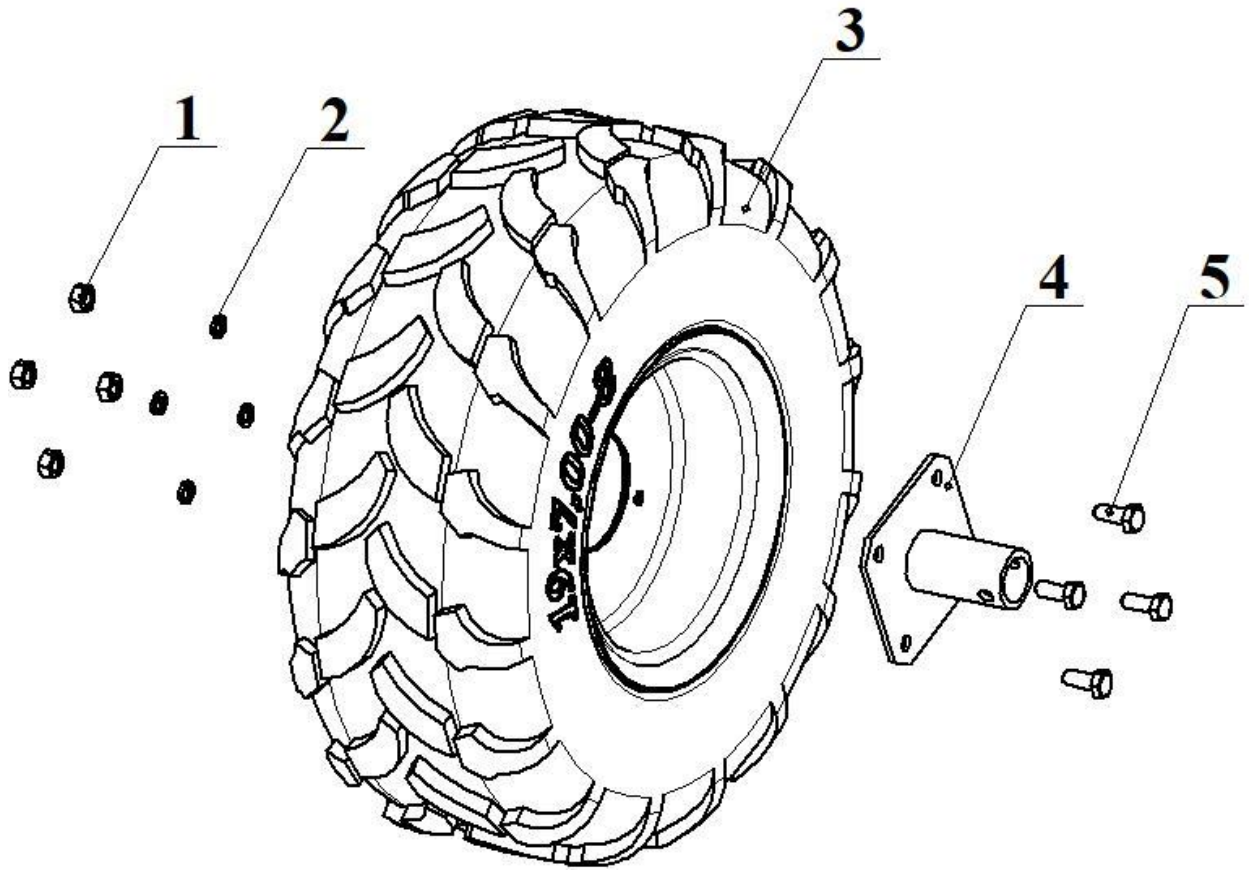

Рисунок 11 – Колесо 005.45.0420.2 (широкое колесо)

Поз.	Наименование	Обозначение	Кол.	Примечание
1	Гайка шестигранная нормальная ГОСТ ISO 4032-М10-6		4	
2	Шайба 10 65Г 016 ГОСТ 6402-70		4	
3	Колесо в сборе 19х7-8		1	
4	Ступица	АВН.10.000.1	1	
5	Болт М10-6gх25.58.016 ГОСТ 7798-70		4	

7 Установка кронштейна и шкива на модификации мотоблока с импортными двигателями с валом Q-типа (Диаметр вала 19,05 мм, длина вала 58 мм)

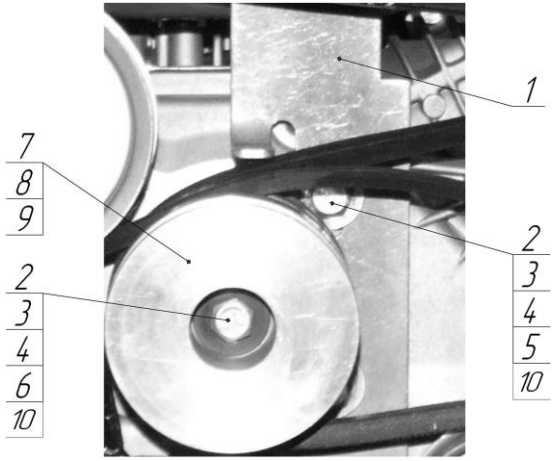

Рисунок 12 – Установка кронштейна и шкива для импортных двигателей с валом Q-типа (Диаметр вала 19,05 мм, длина вала 58 мм)

Поз.	Наименование	Обозначение	Кол.	Примечание
1	Кронштейн	005.45.0484.1	1	
2	Болт специальный	005.45.0489	3	В зависимости от типа резьбы использ. поз. 10
3	Шайба	МБК.00.014.0	5	
4	Шайба 8 65Г 016 ГОСТ 6402-70		3	
5	Шайба А 8.01.016 ГОСТ 6958-78		2	
6	Шайба А.8.01.016 ГОСТ 11371-78		1	
7	Шпонка	005.45.0485	1	
8	Шкив	005.45.0486.1	1	
9	Шайба 2,5-20-35-Ан. Окс. ОСТ 1 34509-80		4	Наиб. кол-во.
10	Болт М8-6gх25.58.016 ГОСТ 7798-70		1	

8 Установка кронштейна и шкива на модификации мотоблока с двигателями с валом S-типа (диаметр вала 20 мм, длина вала 50 мм)

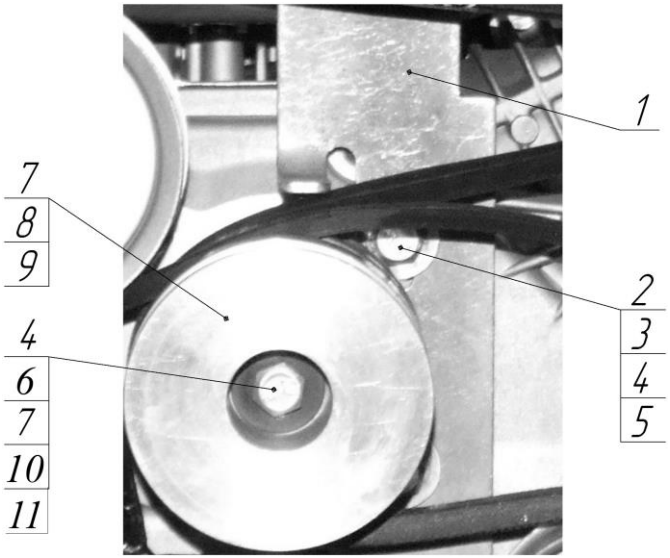

Рисунок 13 – Установка кронштейна и шкива для двигателей . с валом S-типа (Диаметр вала 20 мм, длина вала 50 мм)

Поз.	Наименование	Обозначение	Кол.	Примечание
1	Кронштейн	005.45.0484.1	1	
2	Болт М8-6gx25.58.016 ГОСТ 7798-70		2	
3	Шайба	МБК.00.014.0	4	
4	Шайба 8 65Г 016 ГОСТ 6402-70		3	
5	Шайба А 8.01.016 ГОСТ 6958-78		2	
6	Шайба А.8.01.016 ГОСТ 11371-78		1	
7	Шпонка		1	Входит в комплект поставки двигателя
8	Шкив	005.45.0494	1	
9	Шайба 2,5-20-35-Ан. Окс. ОСТ 1 34509-80		4	Наиб. кол-во
10	Болт		1	Входит в комплект поставки двигателя
11	Шайба		1	Входит в комплект поставки двигателя

9 Установка импортных двигателей на мотоблок МБ-1Д2М и его модификации (кроме двигателей мощностью 9 л.с.)

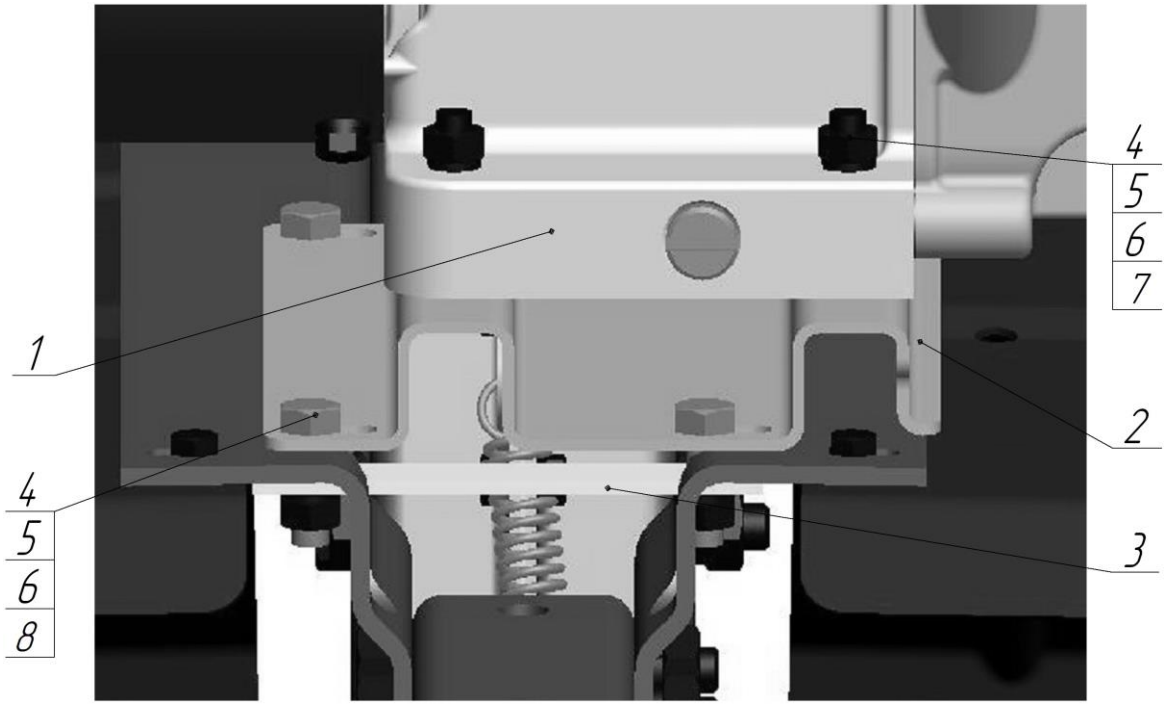

Рисунок 14 – Установка импортных двигателей на мотоблок МБ-1Д2 и его модификации (кроме двигателей мощностью 9 л.с.)

Поз.	Наименование	Обозначение	Кол.	Примечание
1	Двигатель		1	Импортный (кроме двигат.мощностью 9 л.с.)
2	Плита	005.45.0492	1	
3	Планка	005.45.1225	2	
4	Гайка М8-6Н.5.016 ГОСТ 5915-70		8	
5	Шайба 8 65Г 016 ГОСТ 6402-70		8	
6	Шайба А.8.01.016 ГОСТ 11371-78		8	
7	Болт М8-6gх40.58.016 ГОСТ 7798-70		4	
8	Болт М8-6gх25.58.016 ГОСТ 7798-70		4	

10 Установка шкива на модификации мотоблока с двигателями с диаметром вала 25 мм, длиной вала 60 мм.

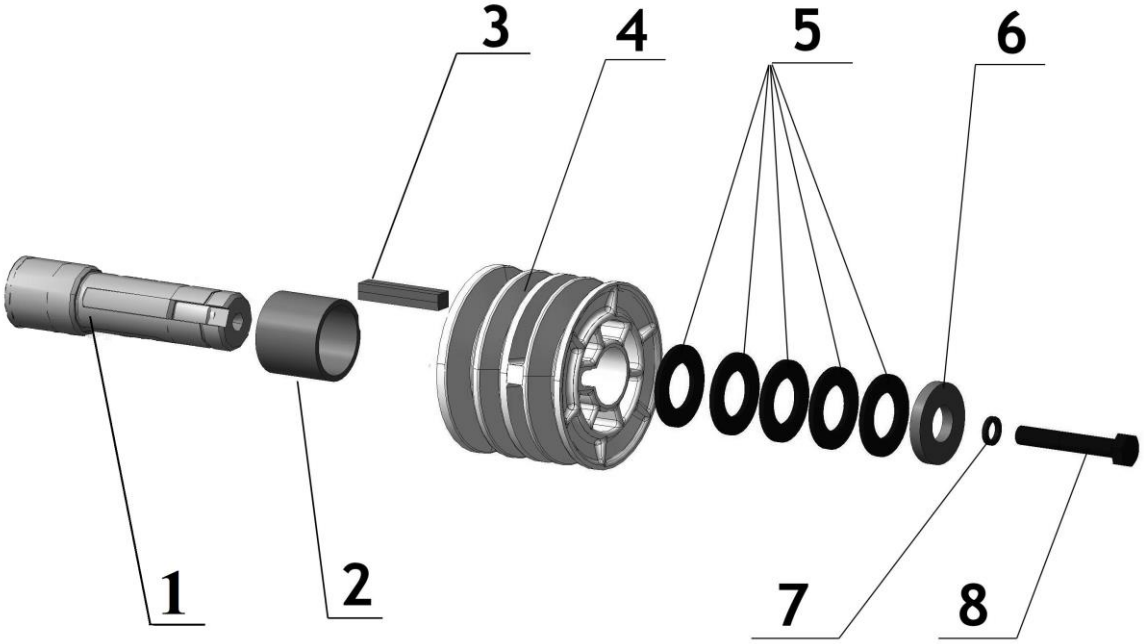

Рисунок 15 – Установка шкива на модификации мотоблока с двигателями мощностью 9 л.с.

Поз.	Наименование	Обозначение	Кол.	Примечание
1	Вал двигателя		1	
2	Втулка	005.45.0496.1	1	
3	Шпонка		1	
4	Шкив	005.45.0498	1	
5	Шайба	МБК.00.014.0	5	
6	Шайба	005.45.0497	1	
7	Шайба 8 65 Г 016 ГОСТ 6402-70		1	
8	Болт М8-6gx40.58.016 ГОСТ 7798-70		1	

11 Установка двигателей мощностью 9 л.с. на мотоблок МБ-1Д2М и его модификации

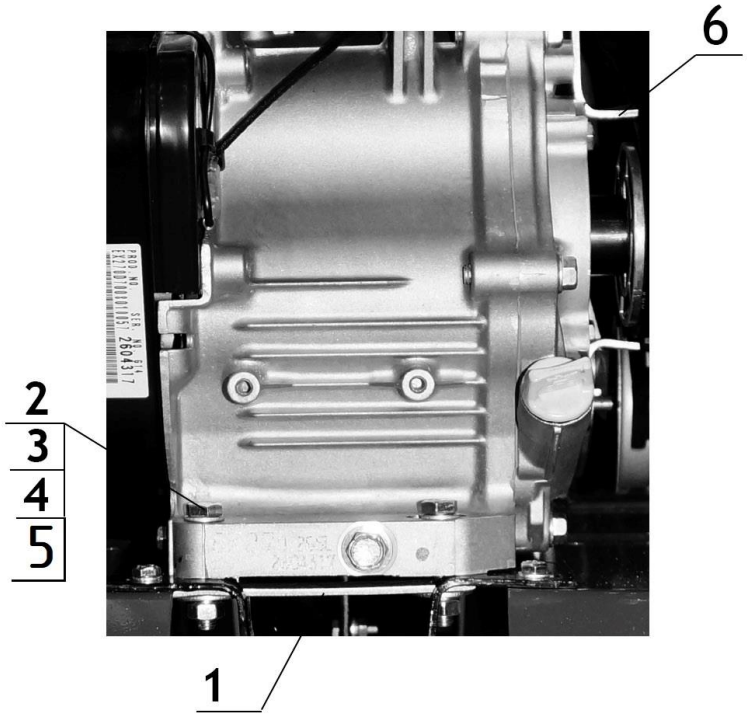

Рисунок 16 – Установка двигателей мощностью 9 л.с. на мотоблок МБ-1Д2М и его модификации

Поз.	Наименование	Обозначение	Кол.	Примечание
1	Планка	005.45.1225.1	2	
2	Гайка М10-6Н.5.016 ГОСТ 5915-70		4	
3	Шайба 10 65Г 016 ГОСТ 6402-70		4	
4	Болт М10-6gх45.58.016 ГОСТ 7798-70		4	
5	Шайба А.10.01.016 ГОСТ 11371-78		8	
6	Кронштейн	005.45.0484.2	1	Установка производится аналогично установке кронштейна 005.45.0484.1 в соответствии с рисунком 12 (поз. 2,3,4,5)

12 Модификации мотоблоков и применяемые ведущие шкивы

Поз.	Номенклатурный номер	Модификация мотоблока	Двигатель	Вал:∅,L мм.	Мощность, л.с.	Шкив/шпонка, 1/1 шт.
1	005.45.0100-35	МБ-1Д1М10 (тяги)	Lifan 168F-2	19/58	6,5	005.45.0486.1/005.45.0485
2	005.45.0100-52	МБ-1Д2М16	Lifan 177F	25/60	9	005.45.0498/из комплекта поставки двигателя
3	005.45.0100-56	МБ-1Д2М9	Honda GP200	19/58	6,5	005.45.0486.1/005.45.0485
4	005.45.0100-66	МБ-1Д2М8	B&S CR950	20/50	6,5	005.45.0494/из комплекта поставки двигателя
5	005.45.0100-83	МБ-1Д2М17	Lifan 177FD	25/60	9	005.45.0498/из комплекта поставки двигателя
6	005.45.0100-84	МБ-1Д2М16	Lifan 177F	25/60	9	005.45.0498/из комплекта поставки двигателя
7	005.45.0100-91	МБ-1Д2М10	Lifan 168F-2	19/58	6,5	005.45.0486.1/005.45.0485
8	005.45.0100-92	МБ-1Д2М10	Lifan 168F-2	20/50	6,5	005.45.0494/из комплекта поставки двигателя
9	005.45.0100-93	МБ-1Д2М10	Lifan 168F-2	20/58	6,5	005.45.0494.1/из комплекта поставки двигателя
10	005.45.0100-94	МБ-1Д2М19	Lifan 170F	19/58	7	005.45.0486.1/005.45.0485
11	005.45.0100-95	МБ-1Д2М19	Lifan 170F	20/50	7	005.45.0494/из комплекта поставки двигателя
12	005.45.0100-96	МБ-1Д2М10А	КАДВИ 170F	19/58	7	005.45.0486.1/005.45.0485
13	005.45.0100-96.1*	МБ-1Д2М10А	КАДВИ 170F	19/58	7	005.45.0486.1/005.45.0485
14	005.45.0100-98*	МБ-1Д2М19	Lifan 170F	19/58	7	005.45.0486.1/005.45.0485
15	005.45.0100-99	МБ-1Д2М19	Lifan 170F	20/50	7	005.45.0494/из комплекта поставки двигателя
16	005.45.0100-100	МБ-1Д2М14	КАДВИ 177F	25/60	9	005.45.0498/ из комплекта поставки двигателя
17	005.45.0100-100.1*	МБ-1Д2М14	КАДВИ 177F	25/60	9	005.45.0498/ из комплекта поставки двигателя
18	005.45.0100-102	МБ-1Д2М13	Lifan KP230	20/50	8	005.45.0494/из комплекта поставки двигателя

19	005.45.0100-102.1*	МБ-1Д2М13	Lifan KP230	20/50	8	005.45.0494/из комплекта поставки двигателя
20	005.45.0100-103	МБ-1Д2М12	Yamaha MX200	20/50	5,7	005.45.0494/из комплекта поставки двигателя
21	005.45.0100-104	МБ-1Д2М6	Lonchin 170F-2	19/58	7	005.45.0486.1/005.45.0485
22	005.45.0100-104.1*	МБ-1Д2М6	Lonchin 170F-2	19/58	7	005.45.0486.1/005.45.0485
23	005.45.0100-105	МБ-1Д2М6	Lonchin 170F-2	20/50	7	005.45.0494/из комплекта поставки двигателя
24	005.45.0100-105.1*	МБ-1Д2М6	Lonchin 170F-2	20/50	7	005.45.0494/из комплекта поставки двигателя

***** - модификации мотоблоков с колесами 005.45.0420.2 19х7-8 (широкие колеса)