Мотоблок АМБ-1 и его модификации

КАТАЛОГ ДЕТАЛЕЙ И СБОРОЧНЫХ ЕДИНИЦ

АВН.00.000.2 КДС

2023 г.

Содержание

		стр.
1	Общие сведения	3
1.1	Технические характеристики	3
1.1.1	Основные параметры и размеры	3
1.1.2	Трансмиссия и редуктор	4
1.2	Горюче-смазочные материалы	4
1.3	Основные данные для регулировок и контроля	5
2	Устройство мотоблока	6
3	Редуктор	11
3.1	Блок переключения передач	13
3.2	Первый блок шестерен	14
3.3	Второй блок шестерен	15
4	Колесо	16
5	Модификации мотоблоков и применяемые ведущие шкивы	18

Настоящий каталог составлен согласно спецификациям и чертежам деталей и сборочных единиц. В каталоге приведен иллюстрированный перечень сборочных единиц и деталей мотоблока АМБ-1 и его модификаций, производства ПАО «КАДВИ». Приведенный в перечне номер чертежа детали или сборочной единицы соответствует номеру чертежа, по которому они изготавливаются на заводе-изготовителе.

Номера деталей, соединяемых при изготовлении в узле сваркой или прессованным способом, в каталоге не приведены. В этом случае указаны только номера сборочных единиц.

1 Общие сведения	
1.1 Техническая характеристика	
Наименование	АМБ-1
1.1.1 Основные параметры и размеры	
Ходовая часть	колесная по схеме «2х2»
Колеса	шины 4,00-8 или 4,00-10
Колея, мм:	
- без удлинителей	350
- с удлинителями	630
Дорожный просвет, мм	140±30
Угол поперечной статической устойчивости, град.	15
Угол продольного наклона, град.	±20
Рулевое устройство	штанговое, регулируемое по высоте
Регулировка положения рулевого устройства	вертикальная
Габаритные размеры, мм, не более:	
- длина	1500±50
- ширина	600±50
- высота	1290±50
Масса сухая, кг	65
Комплектуемый почвообрабатывающий агрегат	набор фрез-культиваторов

1.1.2 Трансмиссия и редуктор	
Механизм сцепления	механический, за счет натяжения ремня клиноременной передачи
Ремень приводной переднего хода	А-1060 ГОСТ 1284.1-89
Редуктор	шестеренчатый / цепной
Число передач	2/1
Максимальная скорость, км/ч	
на I передаче	3,8
на II передаче	5,3
Заднего хода	2,9
Смазка редуктора	разбрызгиванием в корпусе редуктора

1.2 Горюче-смазочные материалы

Место заправки или смазки	***Кол-во, л***	***Наименование***	***ГОСТ, ТУ***
Топливный бак	3,6	Неэтилированное автомобильное топливо с октановым числом не менее 92.	
Картер двигателя	0,5-0,6	Масло моторное автомобильное для карбюраторных двигателей отвечающее требованиям API: SF, SG, SH и SAE: 10W-30, 15W-30	ГОСТ 10541-78
Редуктор	2,1	Масло трансмиссионное ТАД-17И, ТАП-15В и др.	ГОСТ 23652-79

1.3 Основные данные для регулировки и контроля

Наименование	***Значение***	***Примечание***
Прогиб клинового ремня механизма сцепления по верхней ветви ремня при нажатом рычаге сцепления, мм	8-10	при нажатии усилием 50Н (5кГс)
Уровень масла в картере двигателя по концу линейки щупа, мм	5-15	
Уровень масла в редукторе, л	2,1	
Зазор между электродами свечи зажигания, мм	0,70-0,80	
Давление воздуха в шинах колес, кГс/см^3	1,0-2,0	1 кгс/см^2 max для шин 19х7-8 и 1,8...2 кгс/см^2 для шин 4,00-10

2 Устройство мотоблока

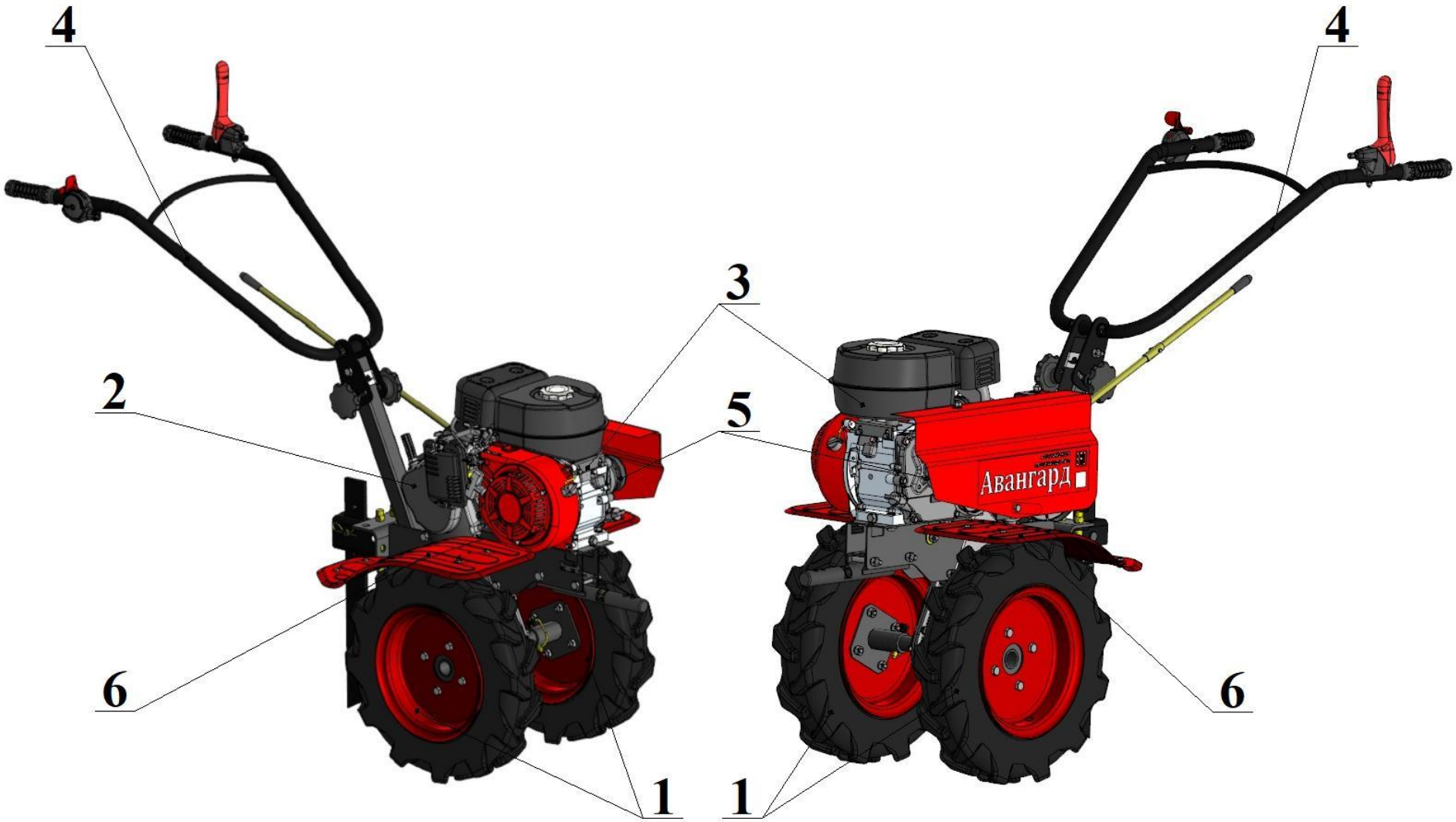

Рисунок 1 – Мотоблок АМБ-1

1 – колесо; 2 – редуктор; 3 – двигатель; 4 – рулевое управление; 5 – клиноременная передача; 6 – крыло.

Внешний вид мотоблока приведен на рисунке 1.
Основными узлами мотоблока являются:
- колеса – поз.1;
- редуктор – поз.2;
- двигатель – поз.3;
- рулевое управление с размещенными на руле рычагами и элементами управления режимом работы двигателя и мотоблока – поз.4;
- клиноременная передача, выполняющая функции трансмиссии сцепления – поз.5;
- крылья – поз.6.
Объемное изображение составных частей мотоблока АМБ-1 и его модификаций представлено на рисунке 2.

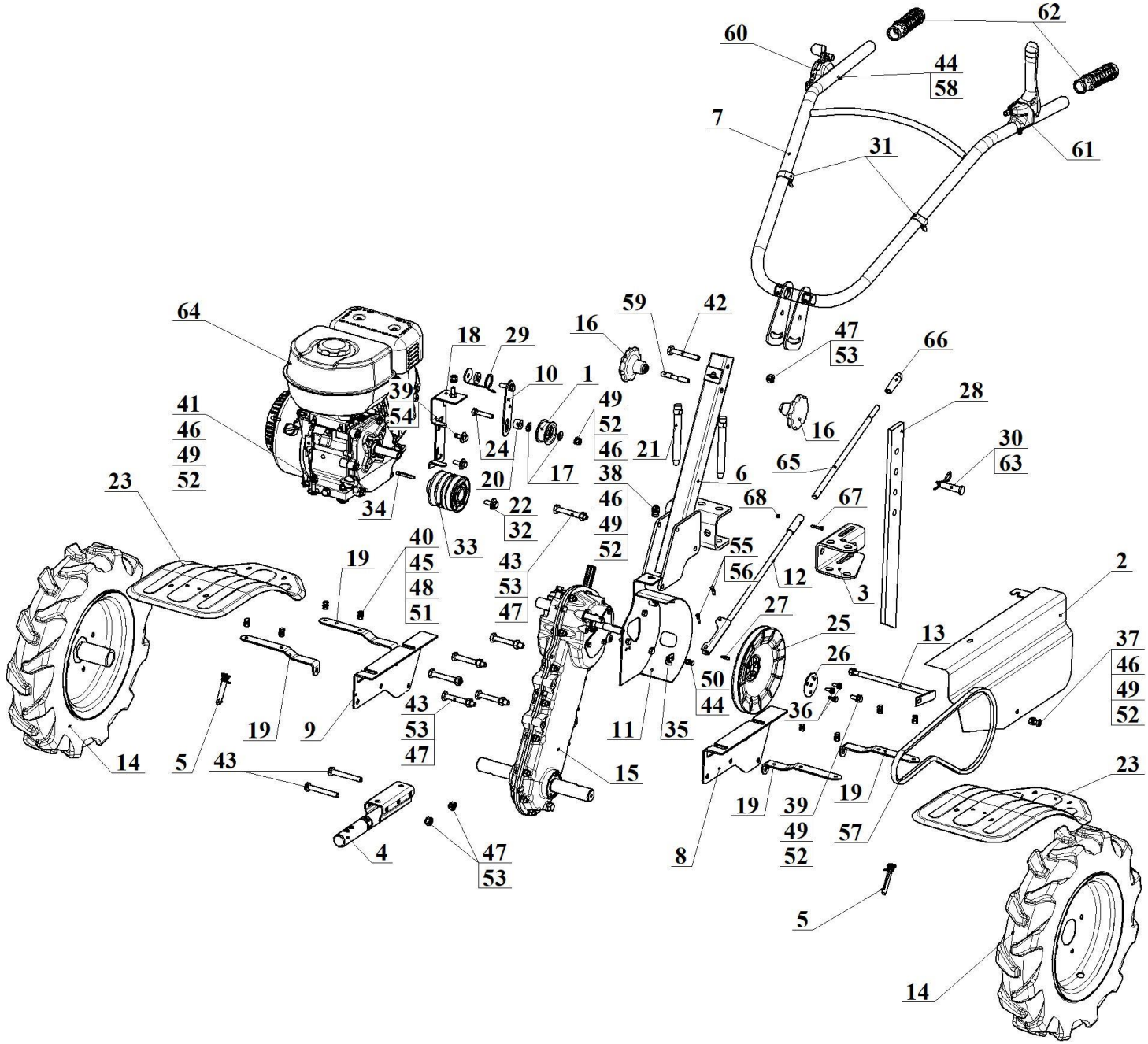

Рисунок 2 – Мотоблок АМБ-1 и его модификации

Поз.	Наименование	Обозначение	Кол.	Примечание
1	Ролик натяжной	005.45.0050.1	1	
2	Щиток	005.45.0170.2-01	1	
3	Кронштейн	005.45.0161.2	1	
4	Штырь	005.45.0380	1	
5	Стопор	005.45.0440	2	
6	Рулевая колонка	АВН.00.110.0	1	
7	Руль в сборе	АВН.00.080.1-06	1	
8	Угольник левый	АВН.00.011.1	1	
9	Угольник правый	АВН.00.011.1	1	
10	Рычаг	005.45.0074	1	
11	Панель в сборе	АВН.00.040.3	1	
12	Рычаг переключения передач	АВН.00.050.1	1	
13	Ось крепления щитка	АВН.00.060.1	1	
14	Колесо	005.45.0420.3	2	или 005.45.0420.2
15	Редуктор	АВН.02.000.1	1	
16	Фиксатор руля	МБ.00.480.2	2	
17	Шайба специальная	005.45.0104	2	
18	Кронштейн	005.45.0484.1	1	
19	Кронштейн крыла	МБ.00.103.0	4	
20	Втулка	АВН.00.017	1	
21	Шкворень	МБК.00.003.0	2	
22	Шайба	МБК.00.014.0	5	
23	Крыло	МБ.00.101.3	2	
24	Болт М8-6gx45.58.016 ГОСТ 7798-70		1	
25	Шкив	АВН.00.003.2	1	Допускается замена на Шкив АВН.00.003.3
26	Шайба	АВН.00.004	1	
27	Шпонка	АВН.00.008	1	
28	Ограничитель	005.45.0116	1	
29	Пружина	АВН.00.006.3-01	1	
30	Ось	005.45.0111.2	1	
31	Хомутик	005.45.0119	2	
32	Болт специальный	005.45.0489	3	При дюймовой резьбе в корпусе и (или) в вале двигателя
32	Болт М8-6gx25.58.016 ГОСТ 7798-70		1	При метрической резьбе в корпусе и (или) в вале двигателя
33	Шкив	005.45.0486.1	1	См. п. 5
33	Шкив	005.45.0494	1	

33	Шкив	005.45.0494.1	1	
34	Шпонка	005.45.0485	1	Или из комплекта двигателя
35	Упор	АВН.00.045.0	1	
36	Болт М6-6gх16.58.016 ГОСТ 7798-70		3	
37	Болт М8-6gх16.58.016 ГОСТ 7798-70		1	
38	Болт М8-6gх20.58.016 ГОСТ 7798-70		5	
39	Болт М8-6gх25.58.016 ГОСТ 7798-70		1	
40	Болт М6-6gх12.58.016 ГОСТ 7798-70		8	
41	Болт М8-6gх40.58.016 ГОСТ 7798-70		4	
42	Болт М10-6gх70.58.016 ГОСТ 7798-70		1	
43	Болт М10-6gх75.58.016 ГОСТ 7798-70		8	
44	Гайка самоконтрящаяся М6 DIN 912		2	
45	Гайка шестигранная нормальная ГОСТ ISO 4032-М6-6		8	
46	Гайка шестигранная нормальная ГОСТ ISO 4032-М8-6		10	
47	Гайка шестигранная нормальная ГОСТ ISO 4032-М10-6		9	
48	Шайба А.6.01.016 ГОСТ 11371-78		3	
49	Шайба А.8.01.016 ГОСТ 11371-78		11	
50	Болт М6-6gх10.58.016 ГОСТ 7798-70		1	
51	Шайба 6 65Г 016 ГОСТ 6402-70		10	
52	Шайба 8 65Г 016 ГОСТ 6402-70		16	
53	Шайба 10 65Г 016 ГОСТ 6402-70		9	
54	Шайба А.8.01.016 ГОСТ 6958-78		2	
55	Ось 6-5h11х22 Ст3пс ГОСТ 9650-80		2	
56	Шплинт 1,2х8.005 ГОСТ 397-79		2	Допускается замена на Шплинт 1,2х10.016 ГОСТ 397-79
57	Ремень А-1060 ГОСТ 1284.1-89		1	
58	Винт М6-6gх60.88.016 DIN 912		1	
59	Шпилька 2М10-6gх70.58.016 ГОСТ 22042-76		1	
60	Акселератор в комплекте с тросом	А.02.00.00	1	
61	Ручка переднего хода в комплекте с тросом и пружиной	РУМ.001.001.000-01	1	ТР.001.000.000-01 – обозначение применяемого троса производства ПФ «ОМЗ»
62	Ручка с виброзащитная РД-27		2	
63	Шплинт пружинный 3х60 DIN 11024		1	
64	Двигатель		1	
65	Удлинитель	АВН.00.054	1	Комплект запасных частей
66	Ручка рычага передач	НМБ.060.016.0	1	
67	Болт М4-6gх25.58.016 ГОСТ 7805-70		1	
68	Гайка самоконтрящаяся М4 DIN 985		1	

3 Редуктор

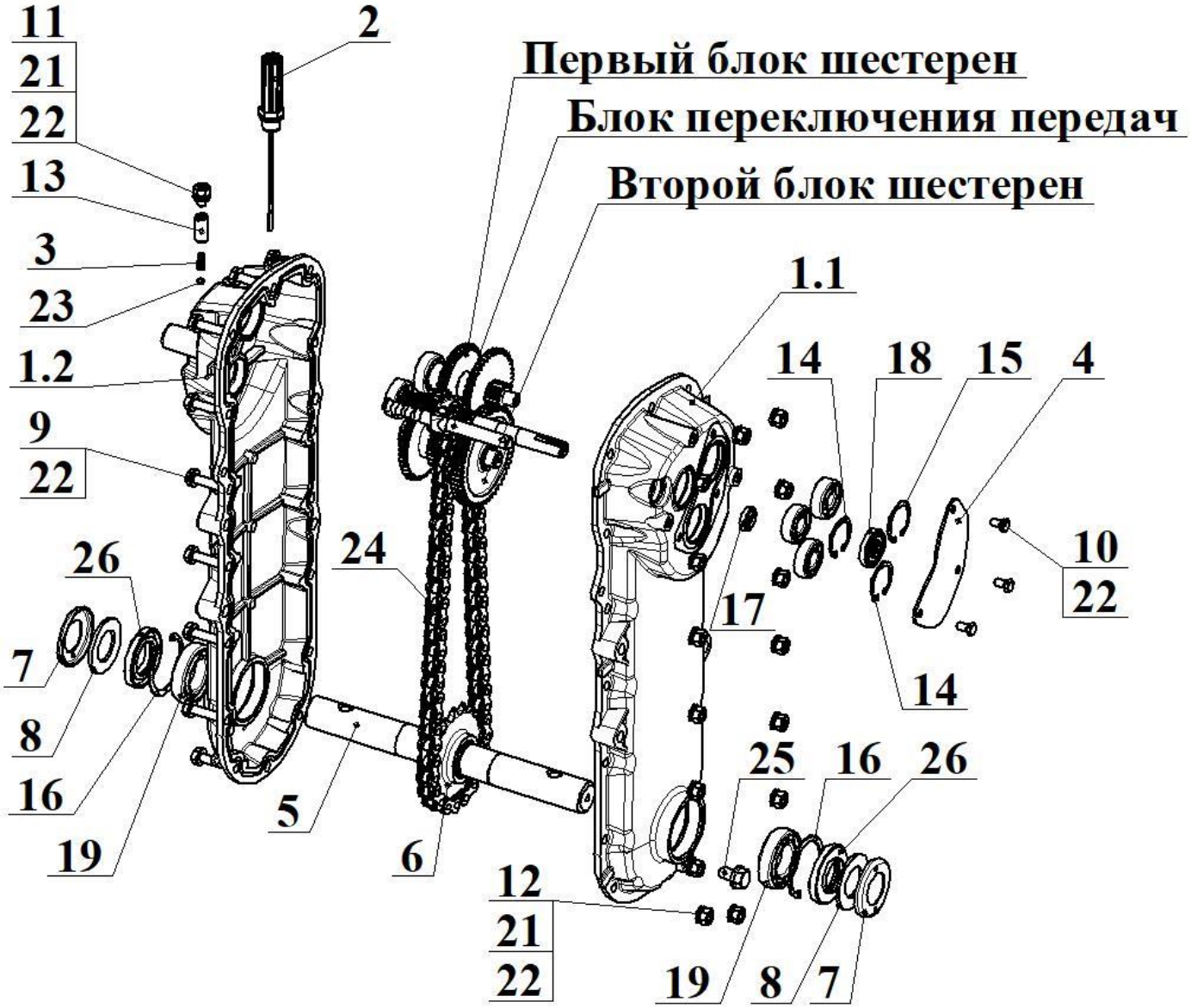

Рисунок 3 – Редуктор

Поз.	Наименование	Обозначение	Кол.	Примечание
1	Корпус редуктора	АВН.02.100.2	1	
1.1	Половинка корпуса редуктора	АВН.02.101.2	1	
1.2	Половинка корпуса редуктора	АВН.02.102.2	1	
2	Сапун	НМБ.050.050.1	1	
3	Пружина	АВН.02.003.1	1	
4	Крышка	АВН.02.004	1	
5	Выходной вал	АВН.02.011	1	
6	Звездочка Z=18	АВН.02.012	1	
7	Пылезащитная крышка	НМБ.200.015.0	2	
8	Войлочное кольцо	НМБ.200.016.0	2	
9	Болт М8-6gx25.58.016 ГОСТ 7798-70		16	
10	Болт М6-6gx12.58.016 ГОСТ 7798-70		3	
11	Винт А.М8-6gx20.14Н.05 ГОСТ 1476-93		1	доп. на Винт М8х20 DIN 553
12	Гайка шестигранная нормальная ГОСТ ISO 4032-М8-6		17	
13	Втулка	АВН.02.043.1	1	
14	Кольцо В35 Хим.Окс.прм. ГОСТ 13943-86		2	
15	Кольцо В37 Хим.Окс.прм. ГОСТ 13943-86		1	
16	Кольцо В55 Хим.Окс.прм. ГОСТ 13943-86		2	
17	Манжета 2-12х22х7 ГОСТ 8752-79		1	
18	Манжета 2-15х35х7 ГОСТ 8752-79		1	
19	Подшипник 6-106 ГОСТ 8338-75		2	
20	Шайба 6 65Г 016 ГОСТ 6402-70		4	
21	Шайба 8 65Г 016 ГОСТ 6402-70		17	
22	Шайба А.8.01.016 ГОСТ 11371-78		17	
23	Шарик 7,144 ГОСТ 3722-2014		1	
24	Цепь ПР-15,875-23-1 ГОСТ 13568-97		1	54 звена
25	Болт М10-6gx20 DIN 6921		1	
26	Манжета SC-30x55-7 DIN 3760		2	

3.1 Блок переключения передач

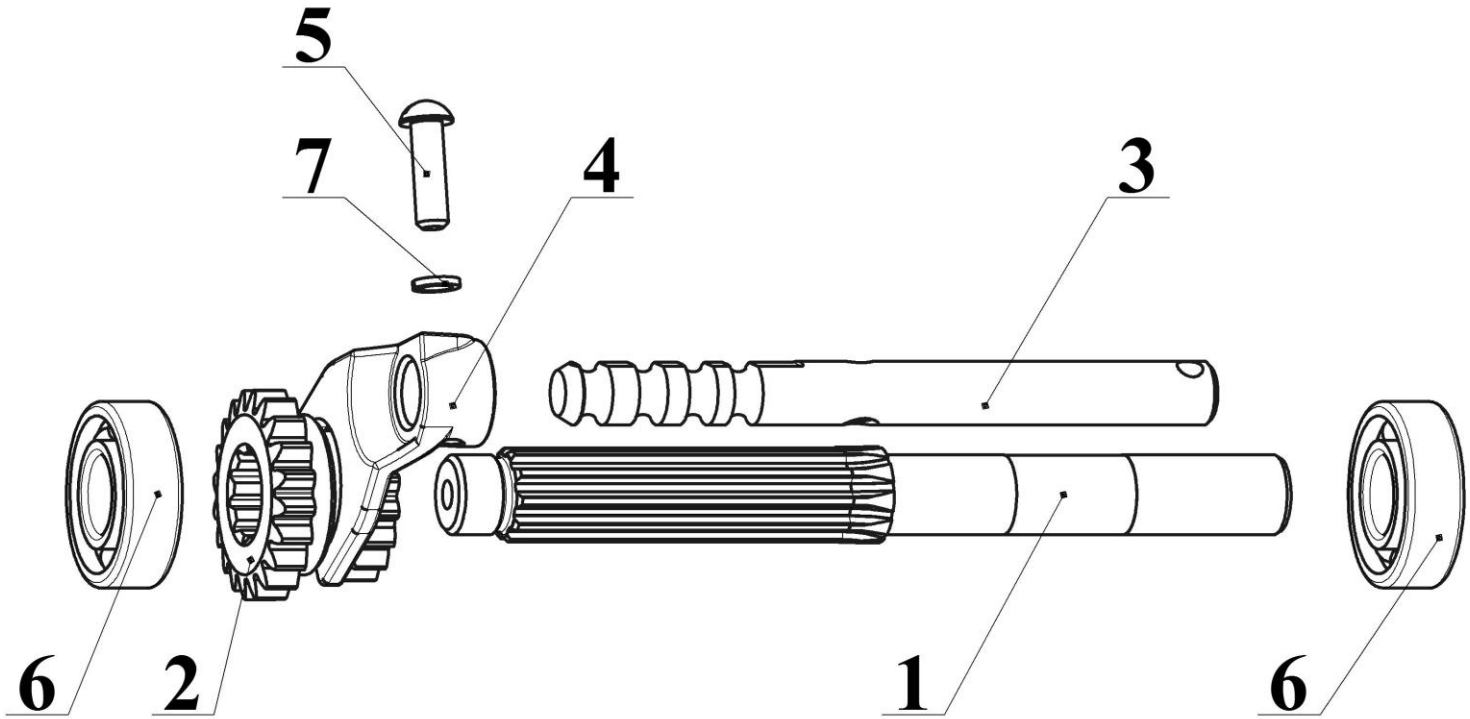

Рисунок 4 – Блок переключения передач

Поз.	Наименование	Обозначение	Кол.	Примечание
1	Ведущий вал редуктора	АВН.02.001	1	
2	Шестерня переключения	АВН.02.002.2	1	
3	Вал переключения	АВН.02.041.1	1	
4	Вилка	АВН.02.042.1	1	
5	Винт А.М6-6gх20.58.016 ГОСТ 17473-80		1	
6	Подшипник 202 ГОСТ 8338-75		2	
7	Шайба 6 65Г 016 ГОСТ 6402-70		1	

3.2 Первый блок шестерен

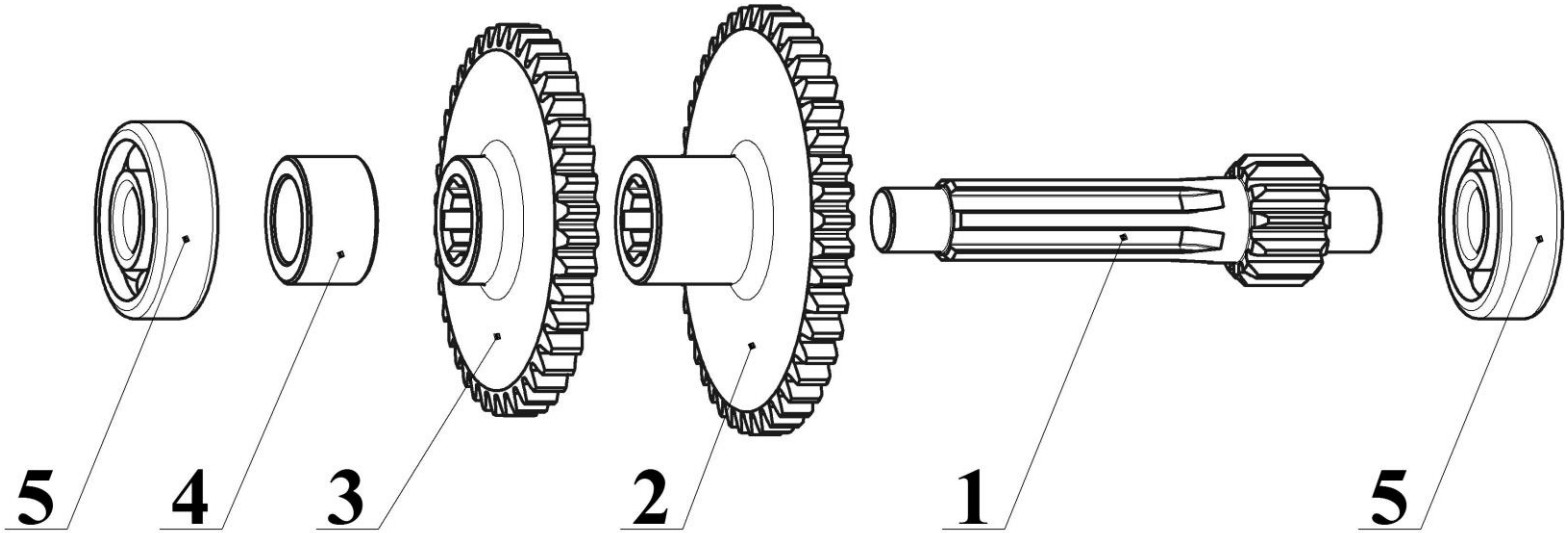

Рисунок 5 – Первый блок шестерен

Поз.	Наименование	Обозначение	Кол.	Примечание
1	Вал-шестерня промежуточная	АВН.02.031	1	Доп. зам. на вал-шестерню АВН.02.031.1
2	Шестерня Z=45	АВН.02.032.2	1	
3	Шестерня Z=40	АВН.02.033.1	1	
4	Втулка	АВН.02.034	1	
5	Подшипник 301 ГОСТ 8338-75		2	

3.3 Второй блок шестерен

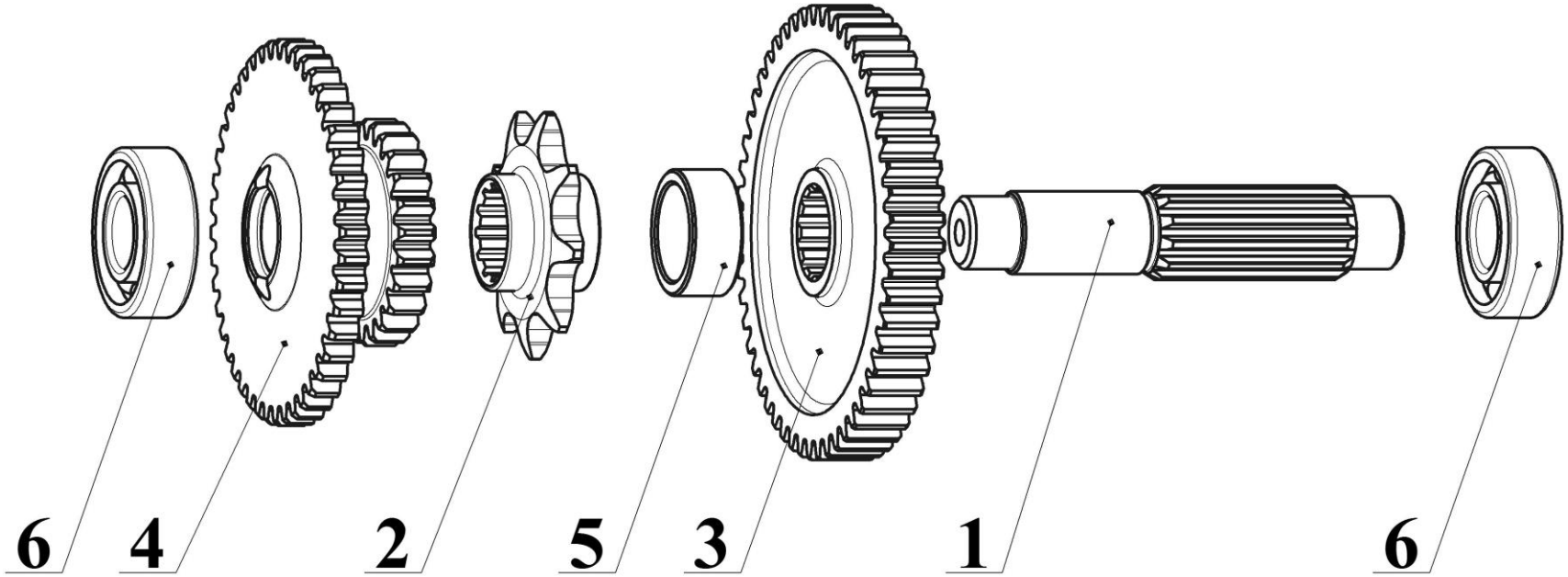

Рисунок 6 – Второй блок шестерен

Поз.	Наименование	Обозначение	Кол.	Примечание
1	Вал ведомый	АВН.02.021	1	
2	Звездочка Z=9	АВН.02.022	1	
3	Шестерня Z=52	АВН.02.023.1	1	
4	Шестерня паразитная	АВН.02.024.1	1	
5	Втулка	АВН.02.025	1	
6	Подшипник 202 ГОСТ 8338-75		2	

4 Колесо

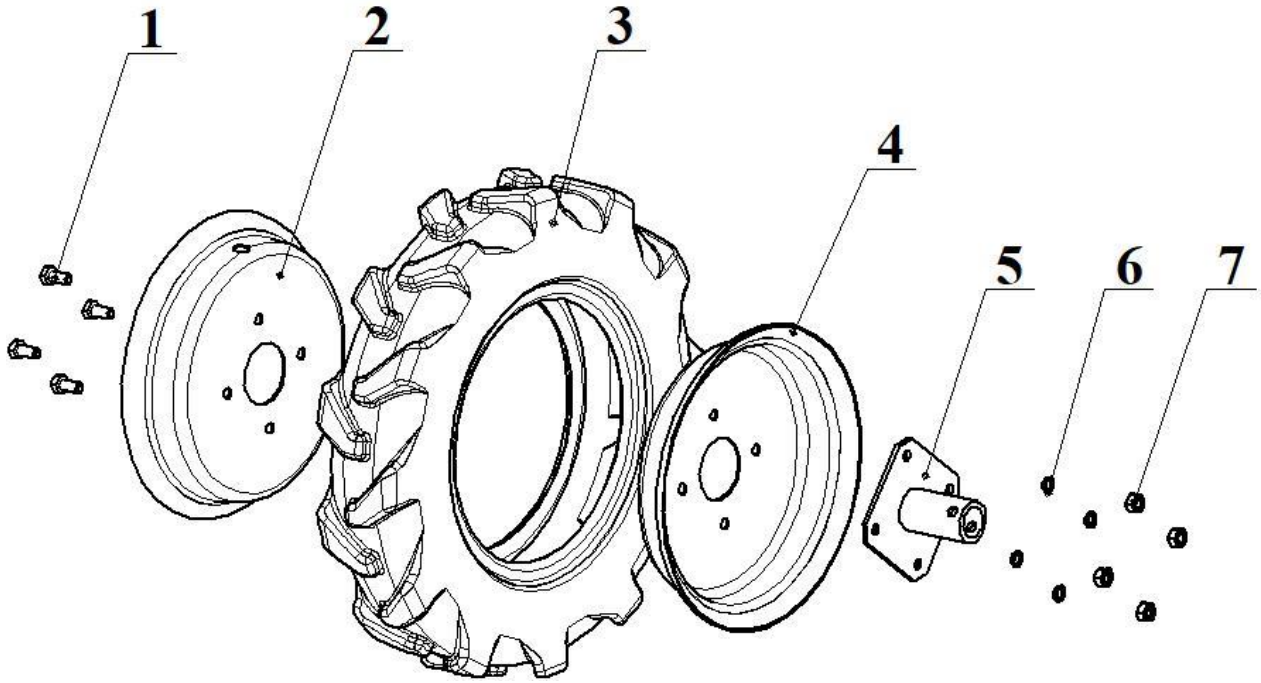

Рисунок 7 – Колесо 005.45.0420.3

Поз.	Наименование	Обозначение	Кол.	Примечание
1	Болт М10-6gx25.58.016 ГОСТ 7798-70		4	
2	Диск	005.45.0421-01	1	
3	Шина 4,0-10 мод. Ф 106 ГОСТ 7463-2003		1	Доп.зам. на Шина пневматическая 4,50-10 модели 604В ТУ 38.05.01.057-2002
4	Диск	005.45.0421	1	
5	Ступица	АВН.10.000.1	1	
6	Шайба 10 65Г 016 ГОСТ 6402-70		4	
7	Гайка шестигранная нормальная ГОСТ ISO 4032-М10-6		4	

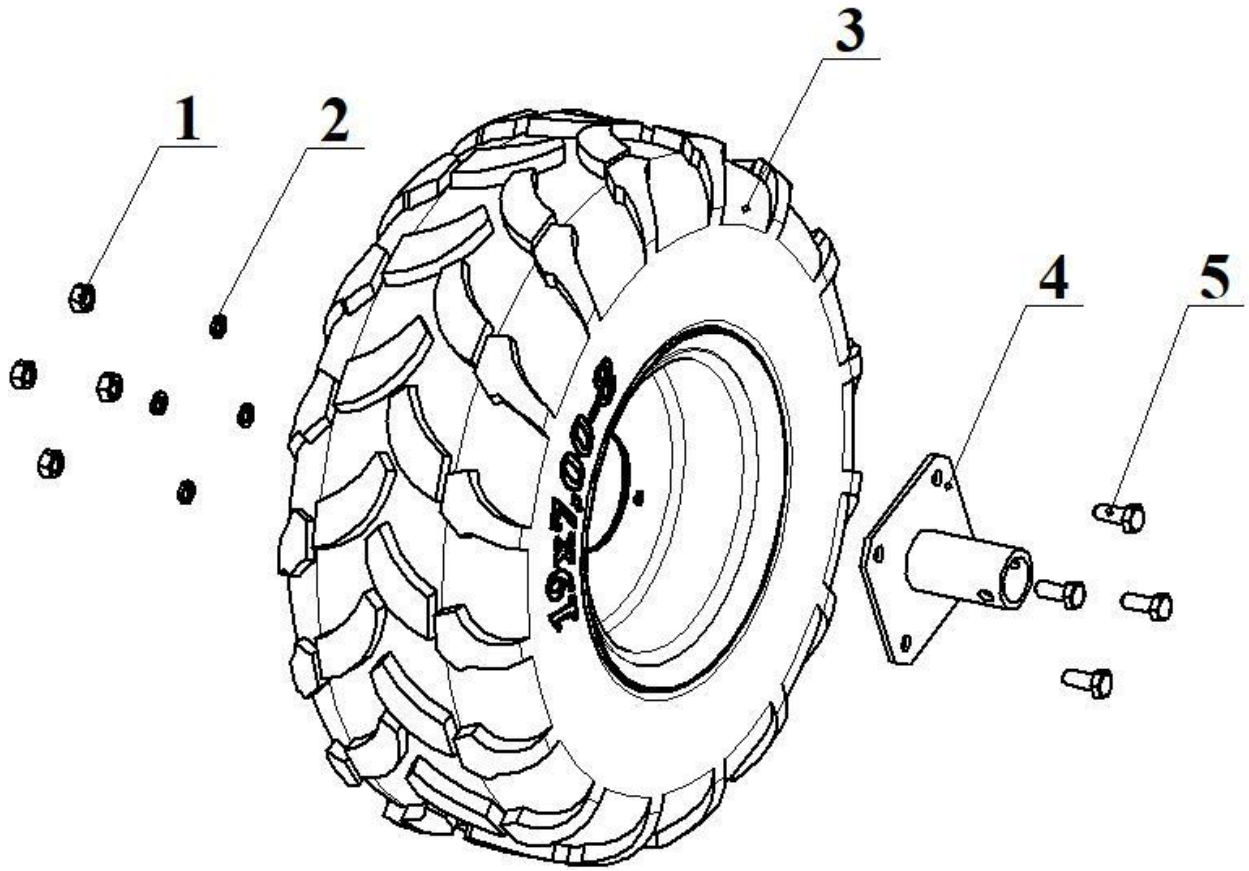

Рисунок 8 – Колесо 005.45.0420.2 (широкое колесо)

Поз.	Наименование	Обозначение	Кол.	Примечание
1	Гайка шестигранная нормальная ГОСТ ISO 4032-М10-6		4	
2	Шайба 10 65Г 016 ГОСТ 6402-70		4	
3	Колесо в сборе 19х7-8		1	
4	Ступица	АВН.10.000.1	1	
5	Болт М10-6gх25.58.016 ГОСТ 7798-70		4	

5 Модификации мотоблоков и применяемые ведущие шкивы

Поз.	Номенклатурный номер	Модификация мотоблока	Двигатель	Вал:∅,L мм.	Мощность, л.с.	Шкив/шпонка, 1/1 шт.
1	АВН.00.000.2-21	АМБ-1	Lifan 168F-2	19/58	6,5	005.45.0486.1/005.45.0485
2	АВН.00.000.2-31	АМБ-1М9	Lifan KP230	20/50	8	005.45.0494/из комплекта поставки двигателя
3	АВН.00.000.2-21.1	АМБ-1	Lifan 168F-2	20/58	6,5	005.45.0494.1/из комплекта поставки двигателя
4	АВН.00.000.2-21.2	АМБ-1	Lifan 168F-2	20/50	6,5	005.45.0494/из комплекта поставки двигателя
5	АВН.00.000.2-33	АМБ-1М11	Lifan 170F	19/58	7	005.45.0486.1/005.45.0485
6	АВН.00.000.2-33.2	АМБ-1М11	Lifan 170F	20/50	7	005.45.0494/из комплекта поставки двигателя
7	АВН.00.000.2-35	АМБ-1М13	B&S CR950	20/50	6,5	005.45.0494/из комплекта поставки двигателя
8	АВН.00.000.2-22	АМБ-1М	КАДВИ 170F	19/58	7	005.45.0486.1/005.45.0485