Содержание

		стр.
1.	Общие указания	2
2.	Основные технические данные	3
3.	Комплект поставки	3
4.	Требования по технике безопасности	4
5.	Устройство адаптера мотоблочного приводного	5
6.	Подготовка к работе	6
7.	Порядок работы	6
8.	Техническое обслуживание	7
9.	Хранение	8
10.	Транспортирование	8
11.	Гарантийные обязательства	9
12.	Свидетельство о приемке	10
13.	Перечень навесных и прицепных орудий, допускаемых для работы с адаптером АМПК-1	11
	Рисунки на адаптер мотоблочный приводной	12
	Гарантийный талон	15

1 Общие указания

Настоящее руководство по эксплуатации распространяется на адаптер мотоблочный приводной (далее по тексту адаптер). Адаптер относится к средствам малой механизации сельскохозяйственных работ и предназначен для работы в составе мотоблока «Угра» НМБ-1Н и его модификаций, производства ПАО «КАДВИ», управление которым осуществляется на адаптере сидя, с рабочего места оператора. Привод на задние колеса адаптера значительно повышает его проходимость и тяговые усилия.

ВНИМАНИЕ!	**Колеса адаптера и колеса мотоблока «Угра» <u>ОБЯЗАТЕЛЬНО</u> должны быть одинаковые, в противном случае эксплуатировать адаптер <u>ЗАПРЕЩЕНО</u>.**

Адаптер предназначен для перевозки грузов в прицепной тележке и выполнения сельскохозяйственных работ на приусадебных участках, в садах и огородах индивидуального пользования в условиях климатического исполнения У1 по ГОСТ 15150-69. С навесными агрегатами (плуг, окучник, выкапыватель, картофелесажалка) позволяет производить сельскохозяйственные работы с повышенным тяговым усилием, на предварительно обработанных почвах в межсезонье. **Не допускается использование адаптера на тяжелых и целинных почвах.**

Применение адаптера для других целей должно быть согласовано с разработчиком.

В данном руководстве по эксплуатации изложены основные технические данные адаптера, описание устройства, правила и условия эксплуатации, хранения и транспортирования.

Перед началом эксплуатации адаптера внимательно изучите настоящее руководство, входящее в комплект поставки. Особое внимание уделите изучению мер безопасности.

Срок службы Вашего адаптера значительно увеличится, если будут соблюдены все правила эксплуатации, обслуживания и хранения, изложенные в настоящем руководстве.

В конструкцию адаптера могут вноситься изменения, не влияющие на принцип работы, работоспособность и эксплуатационные качества адаптера.

2 Основные технические данные

Адаптер АМПК.000.000.4 (-01) должен соответствовать требованиям технических условий, комплекта действующей документации и контрольному образцу, утверждённому в установленном порядке.

2.1 Основные параметры и характеристики

2.1.1 Габаритные размеры:

- Длина, мм, не более 1710
- Высота с колесами пневматическими, мм, не более 1170
- Ширина, мм, не более 780 (870)

2.1.2 Масса, кг, не более 85 (90)

2.1.3 Колея колес, мм 656 (690)

2.1.4 Дорожный просвет с колесами, мм, не менее 150

2.1.5 Максимальная масса перевозимого груза в прицепной тележке, кг: 500

2.1.6 Работа с адаптером при температуре ниже минус 15^{0}С не рекомендуется. При температуре от минус 10^{0}С до минус 15^{0}С, эксплуатация адаптера возможна после предварительной выдержки мотоблока и адаптера в теплом помещении не менее 3 часов.

2.1.7 Масло, заливаемое в суппорт трансмиссии адаптера: ТСп-10 ГОСТ 23652-79 или любое другое трансмиссионное масло, соответствующее SAE: 80…85W.

3 Комплект поставки

3.1 Адаптер мотоблочный приводной АМПК-1 - 1 шт.

3.2 Упаковка комплекта принадлежностей - 1 комплект

3.3 Руководство по эксплуатации - 1 шт.

3.4 Упаковка адаптера (по заявке потребителя) - 1 шт.

3.5 Упаковочный лист - 1 шт.

4 Требования по технике безопасности

4.1 Перед эксплуатацией адаптера с мотоблоком необходимо внимательно ознакомиться с данным руководством, руководством по эксплуатации мотоблока и руководством по эксплуатации (паспортом) навесного оборудования.

4.2 Перед эксплуатацией провести технический осмотр мотоблока, адаптера и навесного оборудования. Внимательно проверьте:

а) надежность соединения адаптера с мотоблоком;

б) надежность соединения навесного оборудования с адаптером;

в) работу тормозов;

г) давление в шинах колес (должно быть 1,8… 2 кгс/см^2 для шин 4,00-10 и 1 кгс/см^2 max для шин 19х7-8);

д) исправность мотоблока.

ЗАПРЕЩАЕТСЯ:	**1) допускать к работе детей в возрасте до 18 лет;** **2) ездить по магистралям, шоссе и дорогам общего пользования;** **3) работать в условиях ограниченной видимости;** **4) перевозить пассажиров на раме адаптера;** **5) эксплуатация на мотоблоках производства других предприятий;** **6) эксплуатация адаптера с мотоблоком с разными диаметрами колес;** **7) проводить ремонт или регулировку адаптера с работающим двигателем мотоблока;** **8) производить резкие повороты, перевозку грузов в прицепной тележке на высокой передаче при полном газе;** **9) производить поворот на максимально возможном угле изгиба мотоблока и адаптера на полном и среднем газе;** **10) эксплуатация адаптера с мотоблоком в нетрезвом состоянии;** **11) производить торможение на высокой передаче при полном газе.**

5 Устройство адаптера мотоблочного приводного

5.1 Общая часть.

5.1.1 Адаптер состоит из:

1) Рамы с рабочим местом оператора;
2) Трансмиссии;
3) Прицепного механизма;
4) Рычага с фиксирующем устройством;
5) Колес;

5.2 Рама с рабочим местом оператора.

Рама является несущей сварной конструкцией из труб, на которой установлены все устройства и механизмы адаптера.

5.3 Трансмиссия.

Трансмиссия состоит из суппорта, аналогичного суппорту мотоблока «Угра», валов с поворотной муфтой, установленных в корпуса, и предназначена для передачи вращения на колеса адаптера. Муфта позволяет обеспечить необходимый угол поворота, органами управления мотоблоком, в пределах 80^0.

5.4 Прицепной механизм.

Прицепной механизм позволяет подсоединение к адаптеру прицепных орудий (плуг, распашник, картофелевыкапыватель, картофелесажалка, борона и т.д.), с их регулировкой, необходимой для выполнения операций с прицепными орудиями.

5.5 Рычаг с фиксирующим устройством.

Рычаг с фиксирующим устройством позволяет удерживать прицепной механизм с навесным орудием в выбранном положении (поднятым или опущенным).

5.6 Колеса.

Конструкция колес разборная. Колесо состоит из пневматической шины, дисков и ступицы.

Для снятия колес необходимо:

- вынуть стопор;
- наклонить адаптер;
- снять колесо с выходного вала;
- вынуть второй стопор и снять второе колесо, предварительно наклонив адаптер.

5.7 Система тормозов

Тормоза на адаптере ленточного типа. При нажатии на педаль тормоза, через систему рычагов, серьга тянет трос, который в свою очередь соединен с тормозными лентами и обжимая ступицы колес, останавливают адаптер с мотоблоком.

6 Подготовка к работе

6.1. При поставке адаптера в упаковке необходимо выполнить следующие действия:

6.1.1 Установите кронштейн сидения 2 (рисунок 1) на раму 1, предварительно сняв крепеж ступиц 11 к раме 1. Совместите отверстия кронштейна с отверстиями на раме и ступицах и закрепите ранее снятым крепежом.

6.1.2 При помощи оси 12 шайб 15 и шплинтов 16 из комплекта поставки зафиксируйте сцепное устройство 3 (рисунок 1), затем соедините его с тягой подъемного механизма 10 болтом 13 и гайкой 14 из комплекта поставки.

6.1.3 Установите на трансмиссию 2 (рисунок 2) ШРУС 8, сцепку 14 и зафиксируйте пальцем 15 и шплинтом пружинным 16 из комплекта принадлежностей.

6.2 Установите сидение 4 (рисунок 1) на кронштейн сидения 2 и закрепите винтами и гайками из комплекта принадлежностей.

6.3 Подготовьте к работе мотоблок, согласно его руководства по эксплуатации.

6.4 На корпусе коробки передач мотоблока отсоедините пластмассовую крышку, закрывающую фланец для крепления навесных орудий, и сцепку согласно руководства по эксплуатации мотоблока.

6.5 На фланец мотоблока 1 (рисунок 3) для крепления навесных орудий установите адаптер 2 и закрепите, используя крепеж 3, 4, 5, прилагаемый в комплекте поставки, и снятый по п.6.4.

6.6 Для работы с навесным оборудованием (плуг, окучник и т.д.) установите на скобу сцепного устройства 3 (рисунок 1) навесное орудие, зафиксируйте шкворнем и отрегулируйте согласно его руководству по эксплуатации и посредством тяги.

7 Порядок работы

7.1 Работа с адаптером приводным мотоблочным.

7.1.1 Запустите двигатель мотоблока согласно руководству на двигатель, предварительно выполнив требования подраздела «Использование» руководства по эксплуатации мотоблока.

7.1.2 Займите рабочее место оператора и начинайте движение.

7.2 Работа с навесными орудиями (плуг, окучник и т.д.).

7.2.1 Поднимите сцепное устройство 3 (рисунок 1) с помощью рычага подъемного механизма 8 и зафиксируйте его.

7.2.2 Запустите двигатель мотоблока согласно руководству по эксплуатации двигателя, предварительно выполнив требования подраздела «Использование» руководства по эксплуатации мотоблока.

7.2.3 Одновременно с началом движения мотоблока с адаптером, с помощью рычага 5 (рисунок 2), опустите прицепной механизм с навесным орудием до его рабочего положения и зафиксируйте его.

8 Техническое обслуживание

8.1 Общие указания.

Выполнение мероприятий по техническому обслуживанию должно обеспечивать постоянную готовность адаптера к использованию по прямому назначению.

Техническое обслуживание должно обеспечивать:

- постоянную исправность и готовность к применению;
- устранение причин, вызывающих преждевременный износ, неисправности и поломки;
- безопасность работы.

8.2 Виды и периодичность технического обслуживания

8.2.1 При ежедневном техническом обслуживании необходимо:

- Проверить надежность соединения адаптера с мотоблоком. При необходимости произвести подтяжку крепежа.
- Проверить отсутствие подтекания масла из трансмиссии. При необходимости подтянуть крепеж и долить масло.
- Проверить надежность крепления сборочных единиц и деталей адаптера. При необходимости подтянуть крепеж.
- Проверить давление в шинах. Давление в шинах должно быть 1,8…2,0 кгс/см^2 для шин 4,00-10 и 1 кгс/см^2 max для шин 19х7-8.
- Удалить пыль и грязь с наружных поверхностей адаптера.

ВНИМАНИЕ!	**При попадании грязи в ШРУС, необходимо произвести его промывку, а затем нанести смазку солидол.**

8.2.2 При техническом обслуживании через первые 50 и каждые 100 часов работы необходимо:

- Выполнить работы по п.8.2.1.
- Произвести замену масла в трансмиссии. Для слива масла необходимо вывернуть пробку 13 (рисунок 1). Слив производить до прекращения капельной течи. Заверните сливную пробку.

- Произвести залив масла в трансмиссию, предварительно вывернув пробку 12 (рисунок 1). Объем заливаемого масла 1,0…1,1 литра. После залива масла заверните пробку 12.

8.2.3 Техническое обслуживание при хранении.

Проверить состояние всех сборочных единиц и деталей, отсутствие подтекания масла, отсутствие ржавчины, исключите попадание влаги на адаптер.

Осмотр производить не реже одного раза в месяц.

9 Хранение

- Перед длительным хранением узлы и детали тщательно очистить, заменить детали, требующие ремонта, места со сколотой краской подкрасить.
- Адаптер ставить на хранение в помещении или под навес.
- Замену масла при хранении производить один раз в 1,5 года.

10 Транспортирование

10.1 Транспортирование адаптера можно проводить любым видом транспорта.

Перед транспортированием необходимо:

- очистить адаптер от пыли и грязи;
- проверить затяжку крепежа и при необходимости подтянуть;
- проверить комплектность адаптера.

10.2 При транспортировании адаптер должен быть надежно закреплен от горизонтальных и вертикальных перемещений.

10.3 При погрузке и выгрузке **ЗАПРЕЩАЕТСЯ**:

- стоять под грузом;
- бросать и кантовать адаптер.

10.4 При перевозках периодически осматривать сохранность груза.

10.5 Допускается транспортирование автотранспортом по шоссейным дорогам со скоростью - не более 60 км/час, по грунтовым дорогам – не более 30 км/час.

11 Гарантийные обязательства

11.1 Предприятие-изготовитель гарантирует нормальную работу адаптера при соблюдении потребителем условий эксплуатации, хранения и транспортирования, указанные в данном руководстве.

11.2 Гарантийный срок эксплуатации – 12 месяцев со дня продажи.

При отсутствии документов, позволяющих установить дату продажи, гарантийный срок 12 месяцев считается с даты выпуска адаптера изготовителем.

11.3 При обнаружении дефектов в период гарантийного срока, предприятие-изготовитель обязуется бесплатно заменить или отремонтировать вышедшие из строя узлы, если дефект произошел по вине предприятия –изготовителя. Предъявленный на ремонт адаптер снаружи должен быть чистым.

После ремонта модуль возвращается потребителю в комплектации, предоставленной для ремонта.

11.4 Потребитель теряет право на гарантию в следующих случаях:

- При эксплуатации и хранении адаптера с нарушением требований настоящего руководства.
- При замене деталей и узлов на нештатные.
- При наличии механических повреждений не по вине изготовителя, которые повлекли за собой нарушение работоспособности адаптера.

11.5 Срок службы адаптера – 3 года.

ВНИМАНИЕ!	**При отсутствии в местной ремонтной мастерской договора на гарантийный ремонт адаптера мотоблочного приводного обращаться непосредственно на завод-изготовитель по адресу:** **248021, г. Калуга, ул. Московская, 247, ПАО «КАДВИ»,** **Сервисный центр: тел. (4842) 76-31-16.** **Интернет магазин: motoblok-kaluga.ru**

12 Свидетельство о приемке

Адаптер мотоблочный приводной **АМПК.000.000.4** **№_____**
наименование обозначение заводской номер

изготовлен и принят в соответствии с обязательным требованием государственных стандартов, действующей технической документацией, ТУ 28.30.92-027-07506613-2017 и признан годным для эксплуатации.

Начальник БТК

М.П. _____ _____
личная подпись расшифровка подписи

_____
год, месяц, число

С техническими характеристиками приобретённого адаптера мотоблочного приводного и условиями гарантийного обслуживания ознакомлен и согласен, комплектность и состояние изделий проверены. К внешнему виду претензий не имею.

Покупатель: _____ **Продавец:** _____

13 Перечень навесных и прицепных орудий, допускаемых для работы с адаптером АМПК-1.

№ п/п	Наименование навесного или прицепного орудия	Примечание
1	Картофелесажалка КС 50.00.000 ТУ 4740-004-59957472-2009	По вопросам приобретения навесного оборудования обращайтесь в Управление маркетинга ПАО «КАДВИ» т.(4842) 76-33-00 или Техно-торговый центр ПАО «КАДВИ» т. (4842) 76-32-12 или Интернет магазин: motoblok-kaluga.ru
2	Сцепное устройство мотоблочное СУМ-1 ТУ 47 3770 2-001-48353529-2010	
3	Выкапыватель мотоблочный ВМ-1 ТУ 47 3770 2-001-48353529-2010	
4	Траверса мотоблочная ТМ-1 ТУ 47 3770 2-000-45353529-2010	
5	Распашник мотоблочный РМ-1 ТУ 47 3770 2-001-48353529-2010	
6	Прицеп мотоблочный грузовой ПМГ-300-1 ТУ 47 3770 2-002-48353529-2010	
7	Агрегат мотоблочный МА-1 ТУ ИВ-01.00.000.97 (с усиленным плугом)	
8	* Косилка роторная КР.05.000-03 ТУ 28.30.51-037-07506613-2022	

*** -** Для установки данного навесного оборудования на адаптер в сборе с мотоблоком «Угра» необходимо приобрести комплект НМБ.210.000.0 (для мотоблока с двигателем мощностью свыше 8 л.с.) или НМБ.210.000.0-01 (для мотоблока с двигателем мощностью до 8 л.с. включительно)

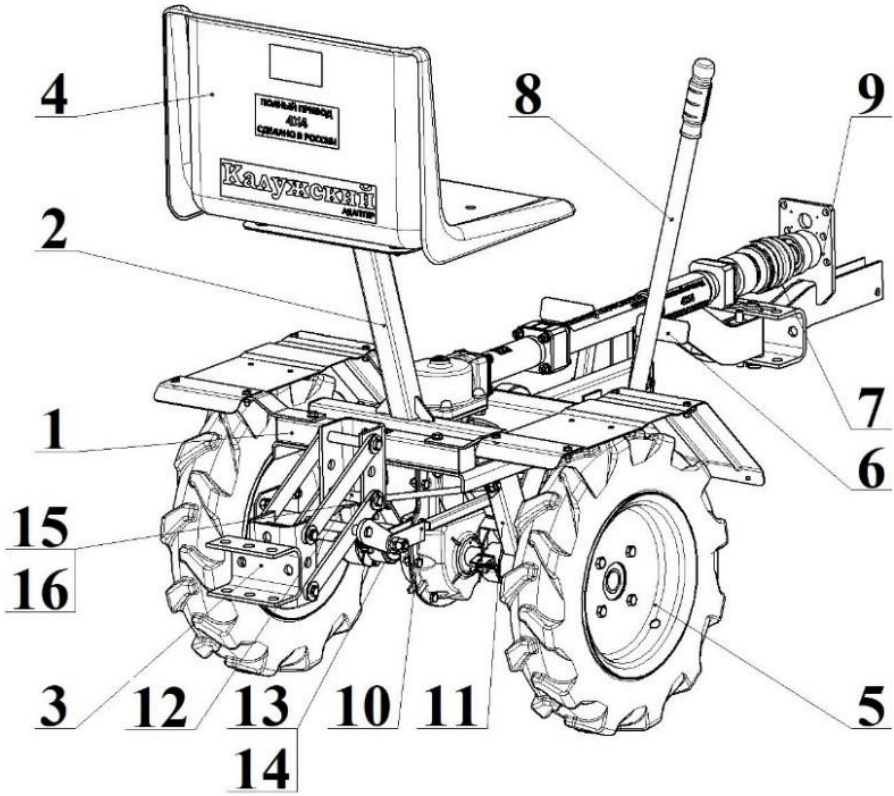

Рисунок 1

1 – Рама; 2 –Кронштейн сидения; 3 – Сцепное устройство; 4 – Сидение; 5 – Колесо; 6 – Педаль тормоза; 7 – ШРУС; 8 – Рычаг подъемного механизма; 9 – Сцепка, 10 – Тяга подъемного механизма; 11 – Ступица; 12 – Ось; 13 – Болт М12-6gх50.58.016 ГОСТ 7798-70; 14 – Гайка самоконтрящаяся М12 DIN 985; 15 – Шайба А.16.01.016 ГОСТ 11371-78; 16 – Шплинт 2,5х25.005 ГОСТ 397-79.

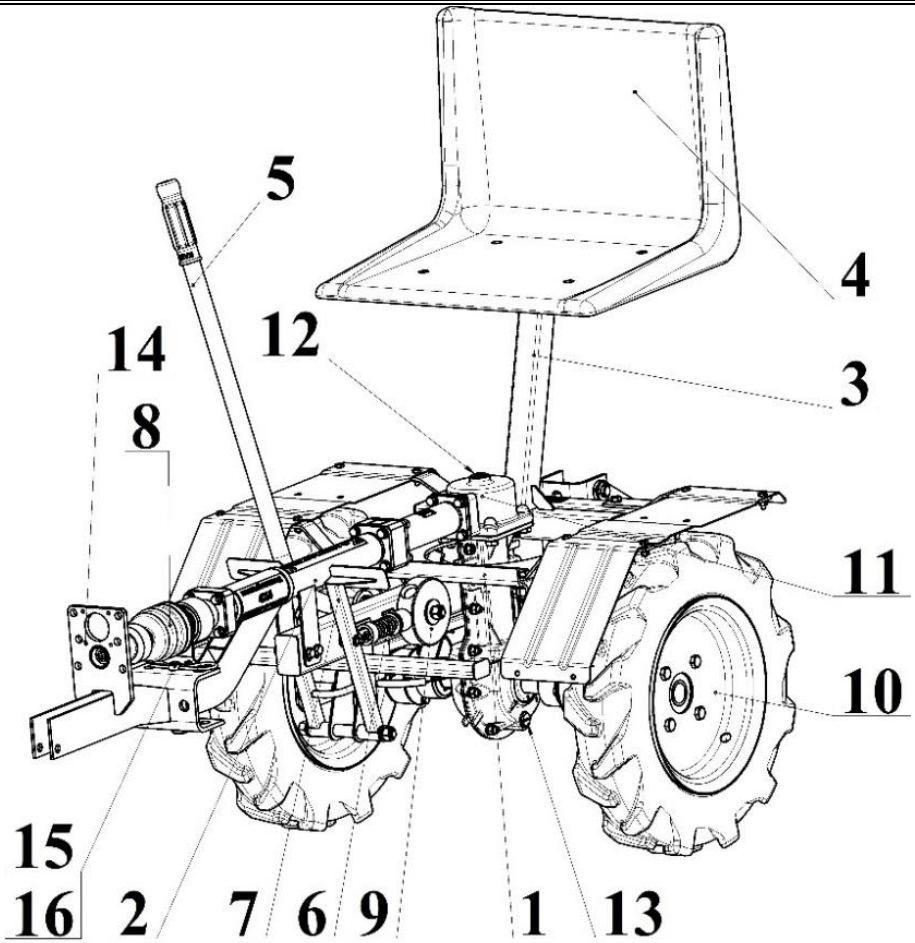

Рисунок 2

1 – Рама; 2 – Трансмиссия; 3 – Кронштейн сидения; 4 – Сидение; 5 – Рычаг подъемного механизма; 6 – Стопор; 7 – Педаль фиксации рычага подъемного механизма; 8 – ШРУС; 9 – Диск фиксации рычага подъемного механизма; 10 – Колесо; 11 – Суппорт; 12 – Пробка заливного отверстия; 13 – Пробка сливного отверстия; 14 – Сцепка; 15 – Палец; 16 – Шплинт пружинный.

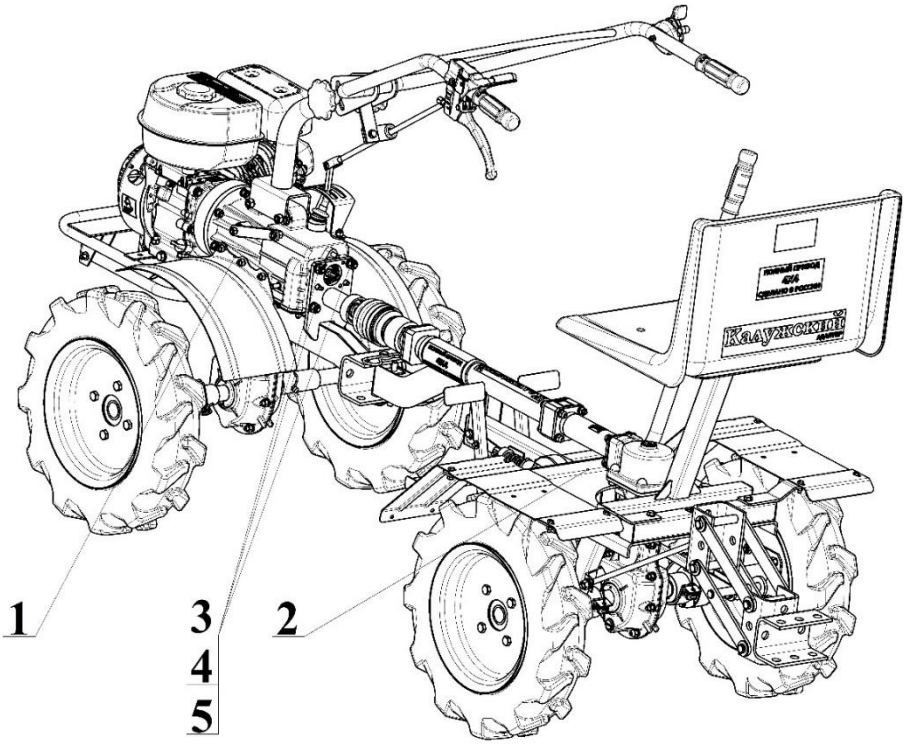

Рисунок 3

1 – Мотоблок НМБ-1Н и его модификации; 2 – Адаптер АМПК-1; 3 – Гайка шестигранная нормальная ГОСТ ISO 4032-М10-6; 4 – Шайба 10 65Г 016 ГОСТ 6402-70; 5 – Шайба А.10.01.016 ГОСТ 11371-78.

Механик предприятия _____ фамилия, подпись

Корешок талона на гарантийный ремонт адаптера мотоблочного приводного
изъят "____" _____ 20____ г.
акт № _____ от _____ 20____ г.

ГАРАНТИЙНЫЙ ТАЛОН

Россия, Публичное акционерное общество
«Калужский двигатель» («КАДВИ»)
248021, г. Калуга, ул. Московская, 247,
тел.: (4842) 76-31-16; 76-32-12; 76-33-00
наименование завода и его адрес

Т А Л О Н №

На гарантийный ремонт адаптера мотоблочного приводного АМПК.000.000.4 (-01)

Изготовленного _____
дата изготовления

Заводской номер № _____

Продан магазином №_____
наименование и № магазина, его адрес

_____

Дата продажи «_____»_____**20**_____**г.**

Штамп магазина _____
личная подпись продавца

Работа изделия проверена на всех режимах. Информацию о технических характеристиках получил. С правилами эксплуатации, транспортировки, хранения изделия и гарантийного ремонта ознакомлен. Претензий к внешнему виду, комплектности и работе изделия при получении после ремонта не имею.

_____
наименование предприятия, выполнившего ремонт и его адрес

Исполнитель ремонта	**Потребитель**
_____	_____
подпись	подпись
«_____» _____ 20____г.	«_____» _____ 20____г.

М.П._____
должность и подпись руководителя предприятия, выполнявшего ремонт