Адаптер мотоблочный приводной АМПК-1

КАТАЛОГ ДЕТАЛЕЙ И УЗЛОВ

АМПК.000.000.4 КДС

2026 г.

Настоящий каталог составлен согласно спецификации и чертежам деталей и сборочных единиц.

В каталоге приведен иллюстрированный перечень сборочных единиц и деталей адаптера АМПК-1. Приведенные в перечне номера чертежей деталей или сборочных единиц соответствует номерам чертежей, по которому они изготавливаются на заводе-изготовителе.

Номера деталей, соединяемых при изготовлении в узле сваркой или прессовым способом, в каталоге не приведены. В этом случае указаны только номера сборочных единиц.

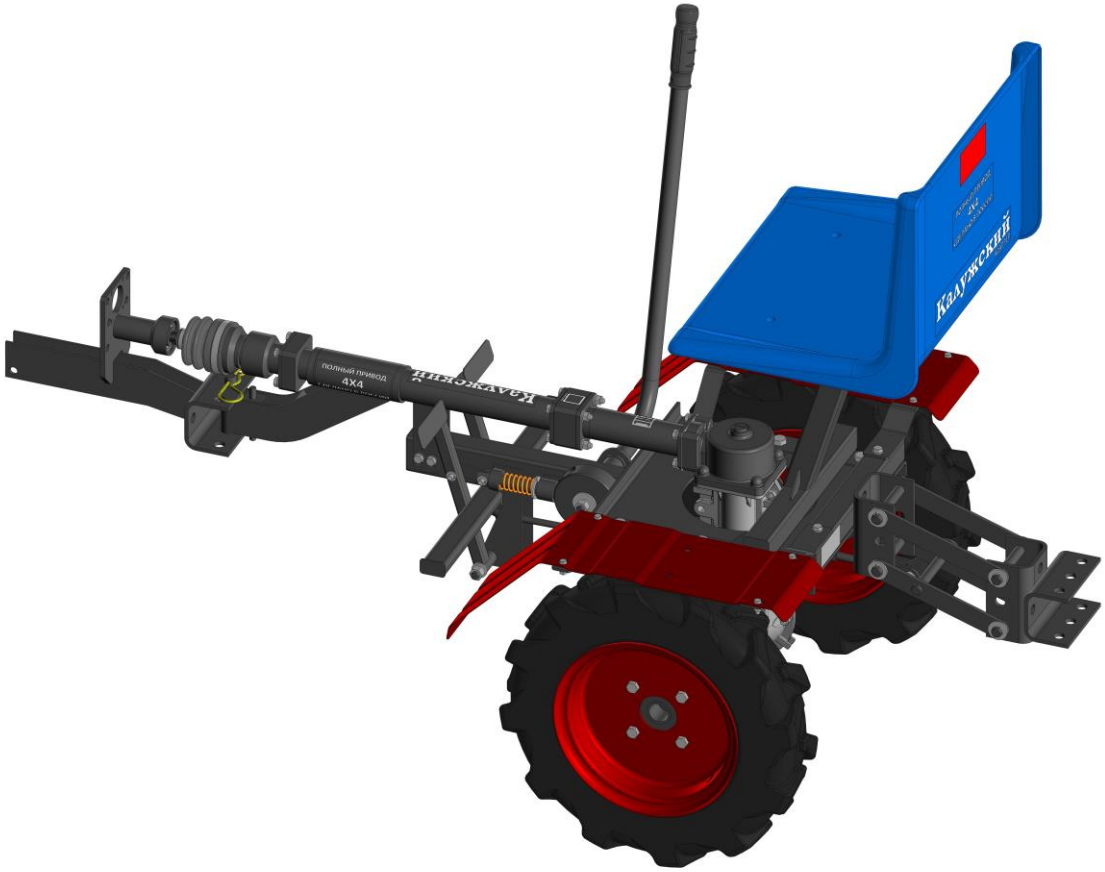

Рисунок 1 – Адаптер мотоблочный приводной АМПК-1

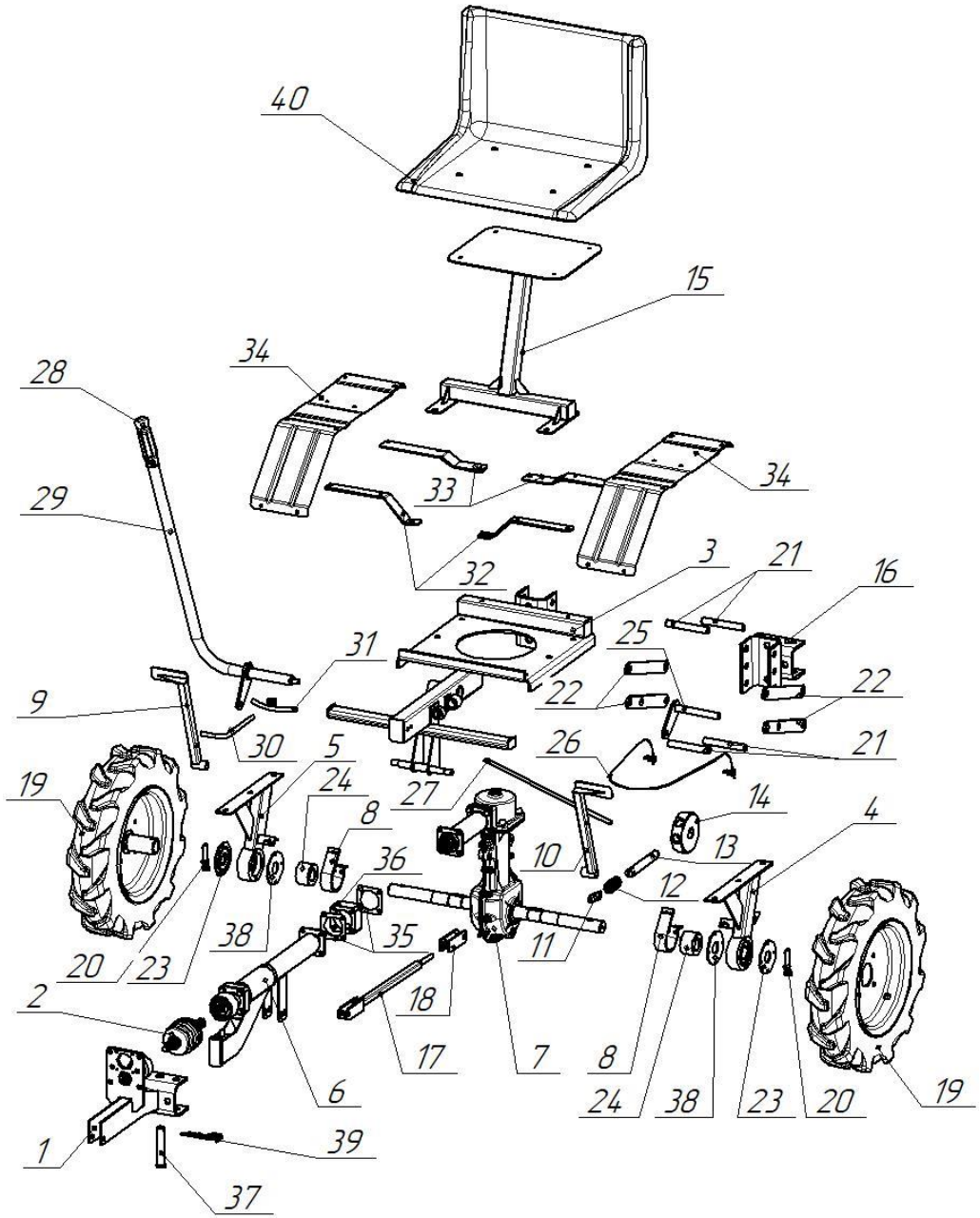

Рисунок 2 – Адаптер мотоблочный приводной АМПК-1 (Общая сборка)

Таблица 1

Поз.	Наименование	Обозначение	Кол.	Примечание
1	Сцепка в сборе	АМПК.020.000.3	1	См. рис.3 табл.2
2	Шрус	АМПК.030.000.3	1	См. рис.4 табл.3
3	Рама	АМПК.050.000.4	1	
4	Ступица	АМПК.050.080.5-01	1	
5	Ступица	АМПК.050.080.5	1	
6	Трансмиссия	АМПК.060.000.3	1	См. рис.5 табл.4
7	Суппорт в сборе	АМПК.080.000.4	1	См. рис.7 табл.6
8	Тормоз	АМПК.110.000.4	2	
9	Педаль	АМПК.120.000.4	1	
10	Педаль	АМПК.120.000.4-01	1	
11	Пластина	АМПК.000.049.0	1	
12	Пружина	АМПК.000.047.0	1	
13	Стопор	АМПК.000.046.2	1	
14	Диск	АМПК.000.045.1	1	
15	Кронштейн сидения	АМПК.150.010.2	1	
16	Сцепка	АМПК.160.000.3	1	
17	Крестовина	АМПК.210.000.3	1	
18	Вилка	АМПК.210.20.2	1	
19	Колесо	005.45.0420.2	2	Для АМПК.000.000.4
19	Колесо	005.45.0420.3	2	Для АМПК.000.000.4-01
20	Стопор	005.45.0440	2	
21	Ось	АМПК.170.005.0	4	
22	Звено	АМПК.170.004.0-01	2	
23	Крышка	АМПК.010.007.5	2	
24	Барабан тормоза	АМПК.090.002.4	2	
25	Рычаг сцепки	АМПК.170.000.4	1	
26	Канат 2-Г-В-С-Н-Р-1770 ГОСТ 3062		1	L=850 мм.
27	Поперечная тяга	АМПК.010.014.1	1	
28	Ручка с виброзащитой MANOPOLA D27	1 MA 08010	1	
29	Рычаг	АМПК.190.000.5	1	
30	Рычаг тормоза	АМПК.000.004.1	1	
31	Коромысло	АМПК.140.000.2	1	
32	Кронштейн крыла	АМПК.000.041.0	2	
33	Кронштейн крыла	АМПК.000.042.0(-01)	2	

34	Крыло	МБ.00.101.1	2	
35	Прокладка	АМПК.000.044.0	2	Подбор
36	Переходник	АМПК.000.043.0	1	
37	Палец	АМПК.010.030.2	1	
38	Крышка	АМПК.010.007.5-01	2	
39	Шплинт пружинный 3х60 DIN 11024		1	
40	Сидение		1	

Примечание: Стандартные изделия: болты, гайки, шайбы, оси и шплинты в таблице не показаны.

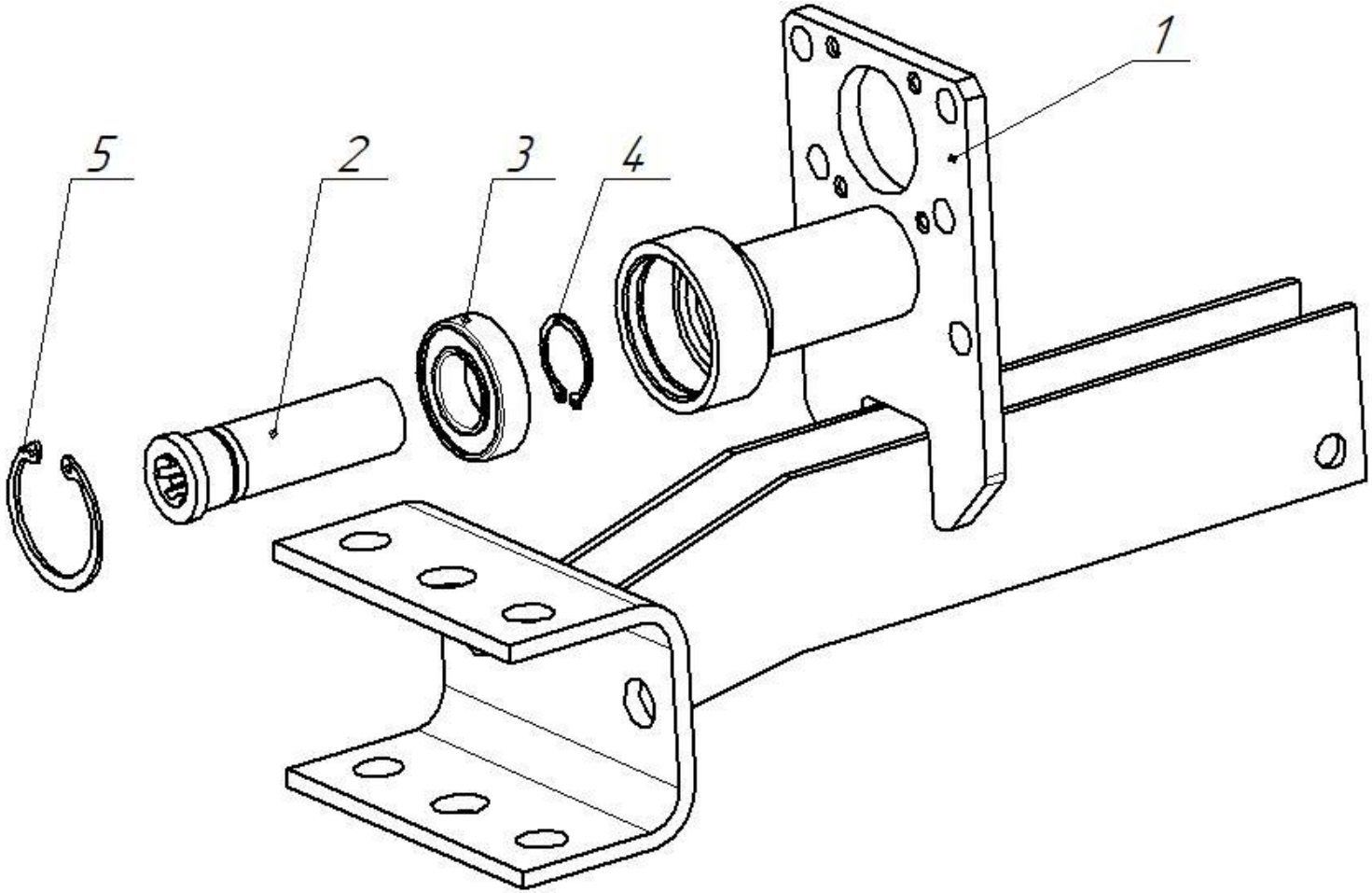

Рисунок 3 – Сцепка в сборе
АМПК.020.000.3

Таблица 2

Поз.	Наименование	Обозначение	Кол.	Примечание
1	Корпус сцепки	АМПК.020.010.3	1	
2	Втулка шлицевая	АМПК.020.001.1	1	
3	Подшипник 80105 ГОСТ 7242-81		1	
4	Кольцо В25 Хим.Окс.прм. ГОСТ 13942-86		1	
5	Кольцо В47 Хим.Окс.прм. ГОСТ 13943-86		1	

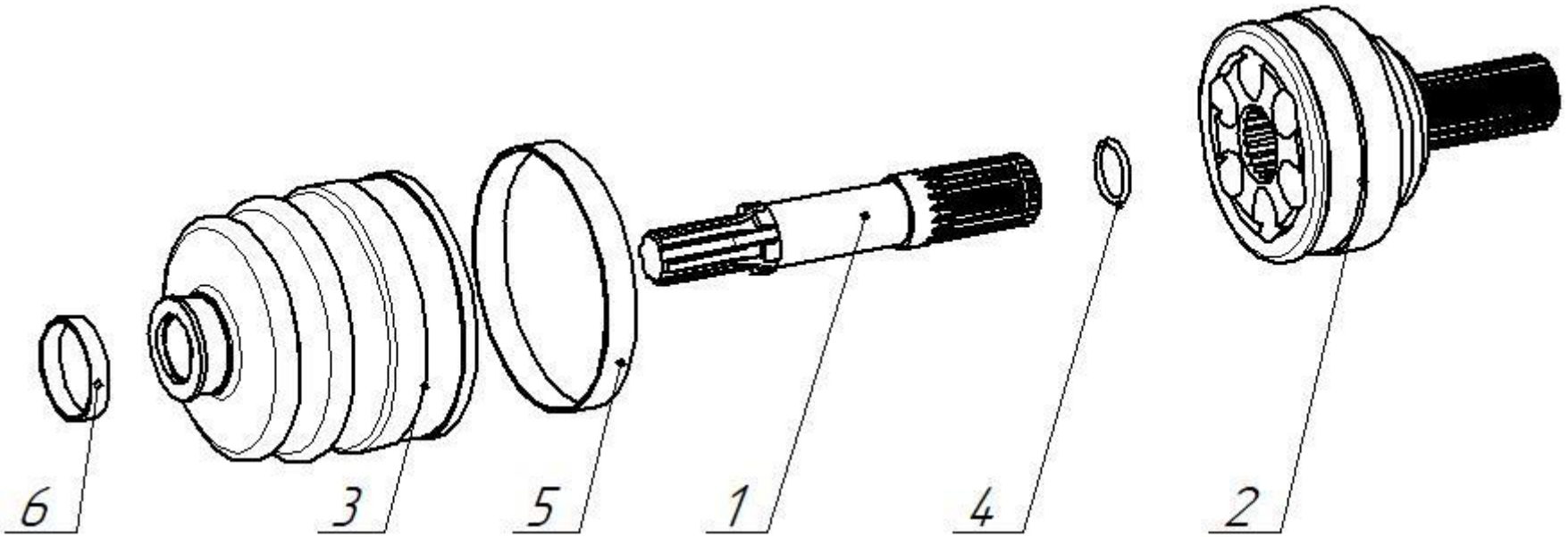

Рисунок 4 – ШРУС
АМПК.030.000.3

Таблица 3

Поз.	Наименование	Обозначение	Кол.	Примечание
1	Вал	АМПК.030.003.0	1	
2	Доработка ШРУСа	АМПК.030.004.0	1	Заготовка – ШРУС наружный CV-P 1003K
3	Пыльник		1	Из комплекта ШРУСа наружного CV-P 1003K
4	Кольцо		1	Из комплекта ШРУСа наружного CV-P 1003K
5	Хомут ø78		1	Из комплекта ШРУСа наружного CV-P 1003K
6	Хомут ø29		1	Из комплекта ШРУСа наружного CV-P 1003K

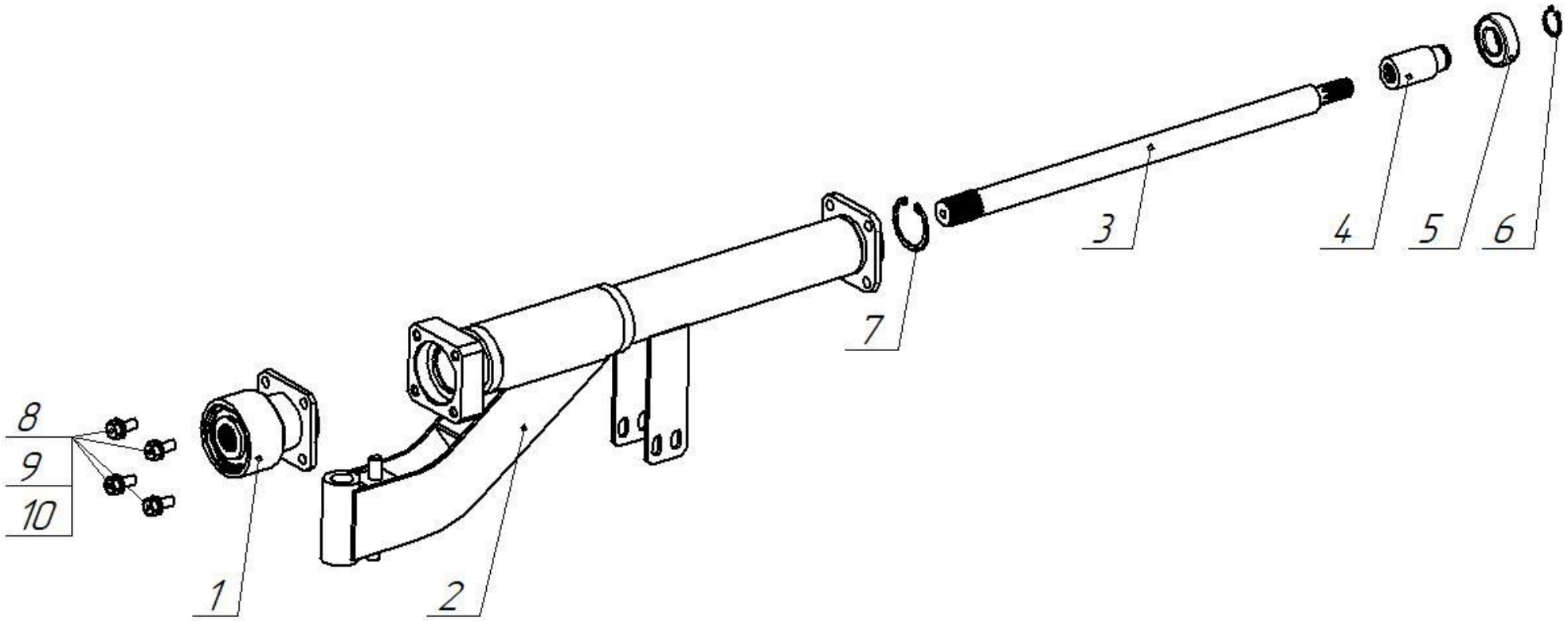

Рисунок 5 – Трансмиссия
АМПК.060.000.3

Таблица 4

Поз.	Наименование	Обозначение	Кол.	Примечание
1	Трансмиссия	АМПК.040.000.2	1	См. рис.6 табл.5
2	Корпус трансмиссии	АМПК.060.010.2	1	
3	Вал	АМПК.060.002.2	1	
4	Втулка	АМПК.060.003.1	1	
5	Подшипник 80104 ГОСТ 7242-81		1	
6	Кольцо В20 Хим.Окс.прм. ГОСТ 13942-86		1	
7	Кольцо В42 Хим.Окс.прм. ГОСТ 13943-86		1	
8	Болт М8-6gх20.58.016 ГОСТ 7798-70		4	
9	Шайба А.8.01.016 ГОСТ 11371-78		4	
10	Шайба 8 65Г 016 ГОСТ 6402-70		4	

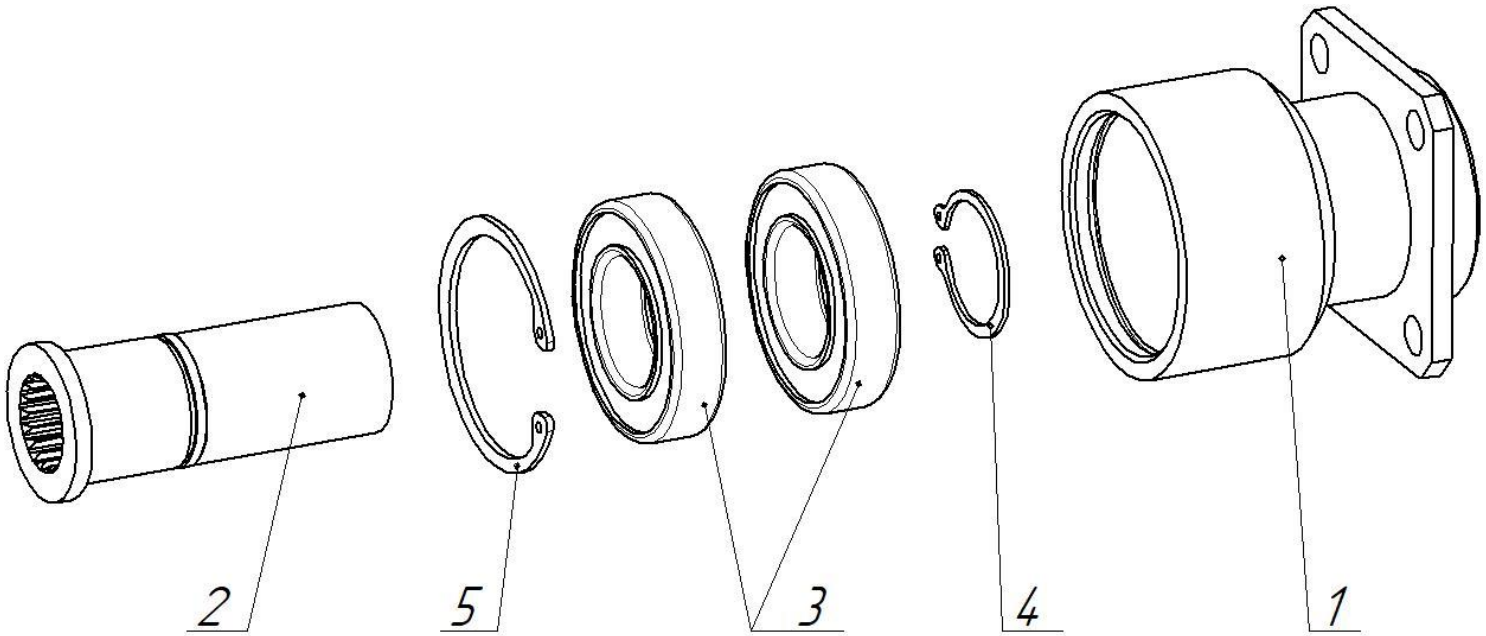

Рисунок 6 – Трансмиссия
АМПК.040.000.2

Таблица 5

Поз.	Наименование	Обозначение	Кол.	Примечание
1	Корпус	АМПК.040.003.0	1	
2	Втулка	АМПК.040.004.2	1	
3	Подшипник 80106 ГОСТ 7242-81		2	
4	Кольцо В30 Хим.Окс.прм. ГОСТ 13942-86		1	
5	Кольцо В55 Хим.Окс.прм. ГОСТ 13943-86		1	

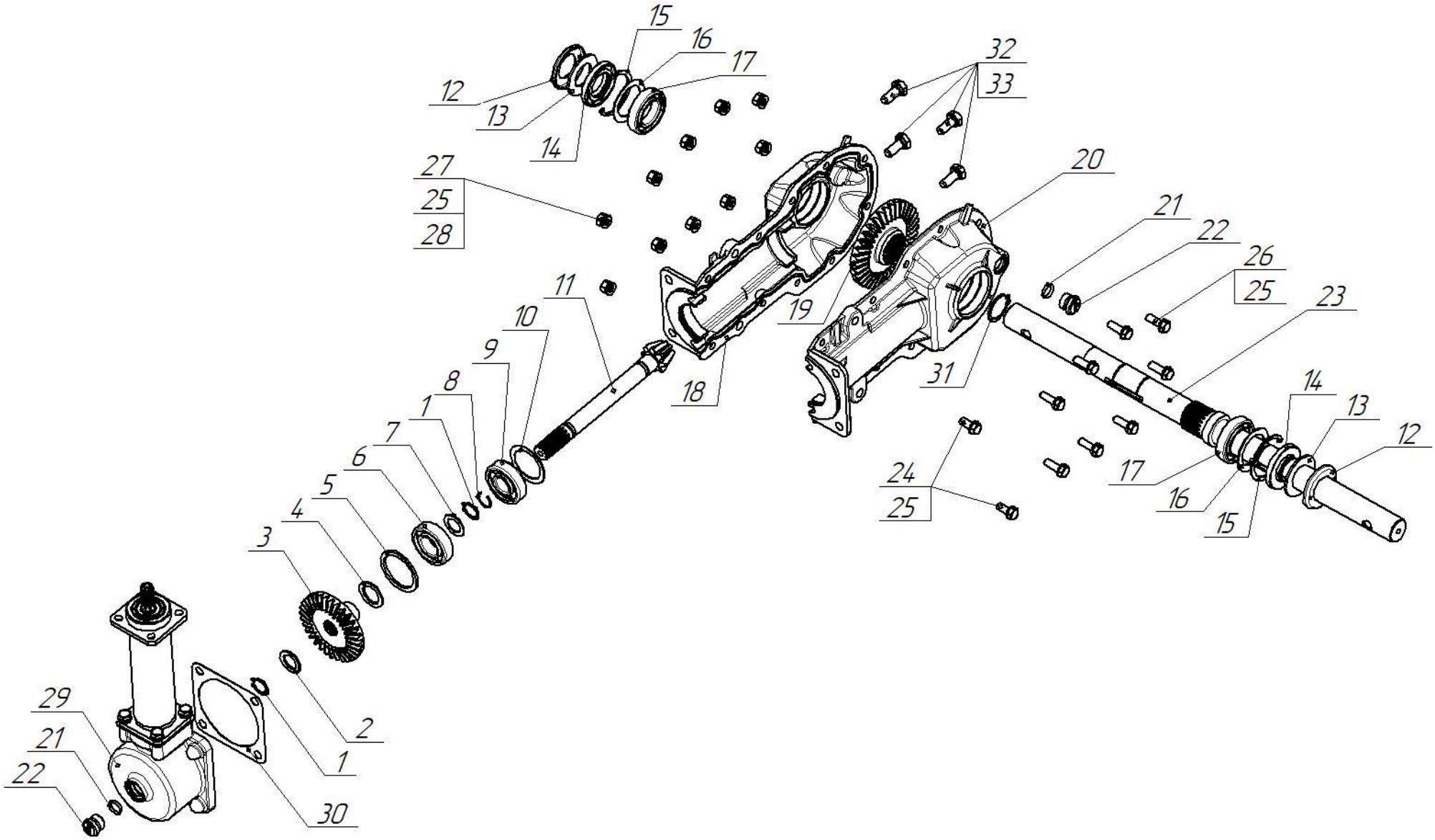

Рисунок 7 – Суппорт в сборе
АМПК.080.000.4

Таблица 6

Поз.	Наименование	Обозначение	Кол.	Примечание
1	Кольцо В20 Хим.Окс.прм. ГОСТ 13942-86		2	
2	Кольцо 20х30	НМБ.100.032.0 … НМБ.100.032.0-05	2	Подбор
3	Шестерня коническая z = 26	АМПК.080.002.0	1	
4	Кольцо регулировочное	НМБ.100.028.0 . . . НМБ.100.028.0-05	1	Подбор
5	Кольцо упорное	НМБ.100.028.1	1	
6	Подшипник 6-205 ГОСТ 8338-75		1	
7	Кольцо 20х30	НМБ.100.032.0 … НМБ.100.032.0-05	2	Подбор
8	Кольцо	НМБ.200.017.0	1	
9	Подшипник 6-304 ГОСТ 8338-75		1	
10	Кольцо 40х52	НМБ.100.024.0 . . . НМБ.100.024.0-05	1	Подбор
11	Вал-шестерня промежуточная	НМБ.100.002.8	1	
12	Пылезащитная крышка	НМБ.200.015.0	2	
13	Войлочное кольцо	НМБ.200.016.0	2	
14	Манжета 1-30х55х7	НМБ.200.020.0	2	Доп. зам. на Манжету SC-30x55-7 DIN 3760
15	Кольцо В55 Хим.Окс.прм. ГОСТ 13943-86		2	
16	Кольцо 40х55	НМБ.100.024.1… НМБ.100.024.1-05	1	Подбор
17	Подшипник 6-106 ГОСТ 8338-75		2	
18	Половина корпуса суппорта	НМБ.200.007.5-01	1	
19	Шестерня коническая z=36	НМБ.100.007.8	1	
20	Половинка корпуса суппорта	НМБ.200.007.5	1	
21	Кольцо 015-019-25-2-090 ОСТ 1 00980-80		2	
22	Заглушка	НМБ.200.013.0	2	
23	Вал выходной	АМПК.080.001.5	1	
24	Болт М8-6gх20.58.016 ГОСТ 7798-70		2	
25	Шайба А.8.01.016 ГОСТ 11371-78		20	
26	Болт М8-6gх25.58.016 ГОСТ 7798-70		8	
27	Шайба 65Г 016 ГОСТ 6402-70		10	
28	Гайка шестигранная нормальная ГОСТ ISO 4032-М8-6		10	
29	Трансмиссия	АМПК.080.010.3	1	
30	Уплотнитель	НМБ.010.006.0	1	Доп. зам. на Уплотнитель НМБ.010.006.0-01

31	Кольцо В32 Хим.Окс.прм. ГОСТ 13942-86		1	
32	Болт М10-6gх25.58.016 ГОСТ 7798-70		4	
33	Шайба А.10.01.016 ГОСТ 11371-78		4	

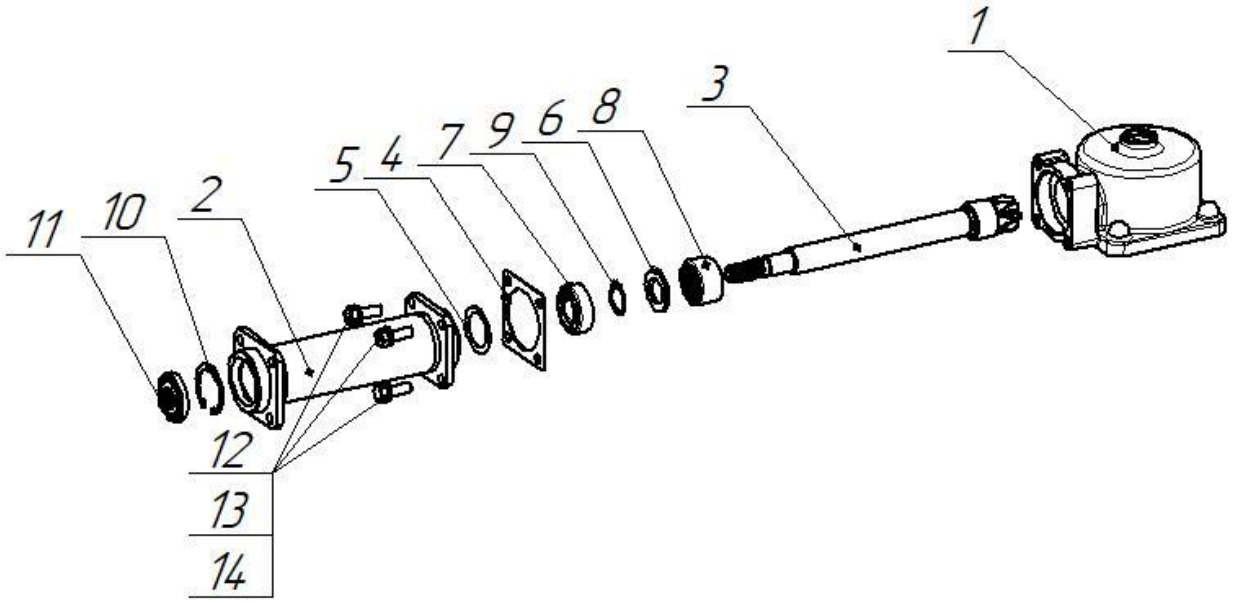

Рисунок 8 – Трансмиссия
АМПК.080.010.3

Таблица 7

Поз.	Наименование	Обозначение	Кол.	Примечание
1	Корпус	АМПК.080.021.3	1	
2	Корпус	АМПК.080.030.2	1	
3	Вал ведомый	АМПК.080.040.0	1	
4	Прокладка	АМПК.080.011.0	1	
5	Кольцо 30х39,8	НМБ.050.091.0…-06	1	Подбор
6	Кольцо 22х35	НМБ.050.096.0	1	
7	Подшипник 6-203 ГОСТ 8338-75		1	
8	Подшипник НК 3020		1	Доп. зам. на подшипник СК 303720 ГОСТ 4060-78
9	Кольцо В22 Хим.Окс.прм. ГОСТ 13942-86		1	
10	Кольцо В40 Хим.Окс.прм. ГОСТ 13943-86		1	
11	Манжета 2-17х40-7 ГОСТ 8752-79		1	
12	Болт М8-6gх25.58.016 ГОСТ 7798-70		4	
13	Шайба А.8.01.016 ГОСТ 11371-78		4	
14	Шайба 8 65Г 016 ГОСТ 6402-70		4	

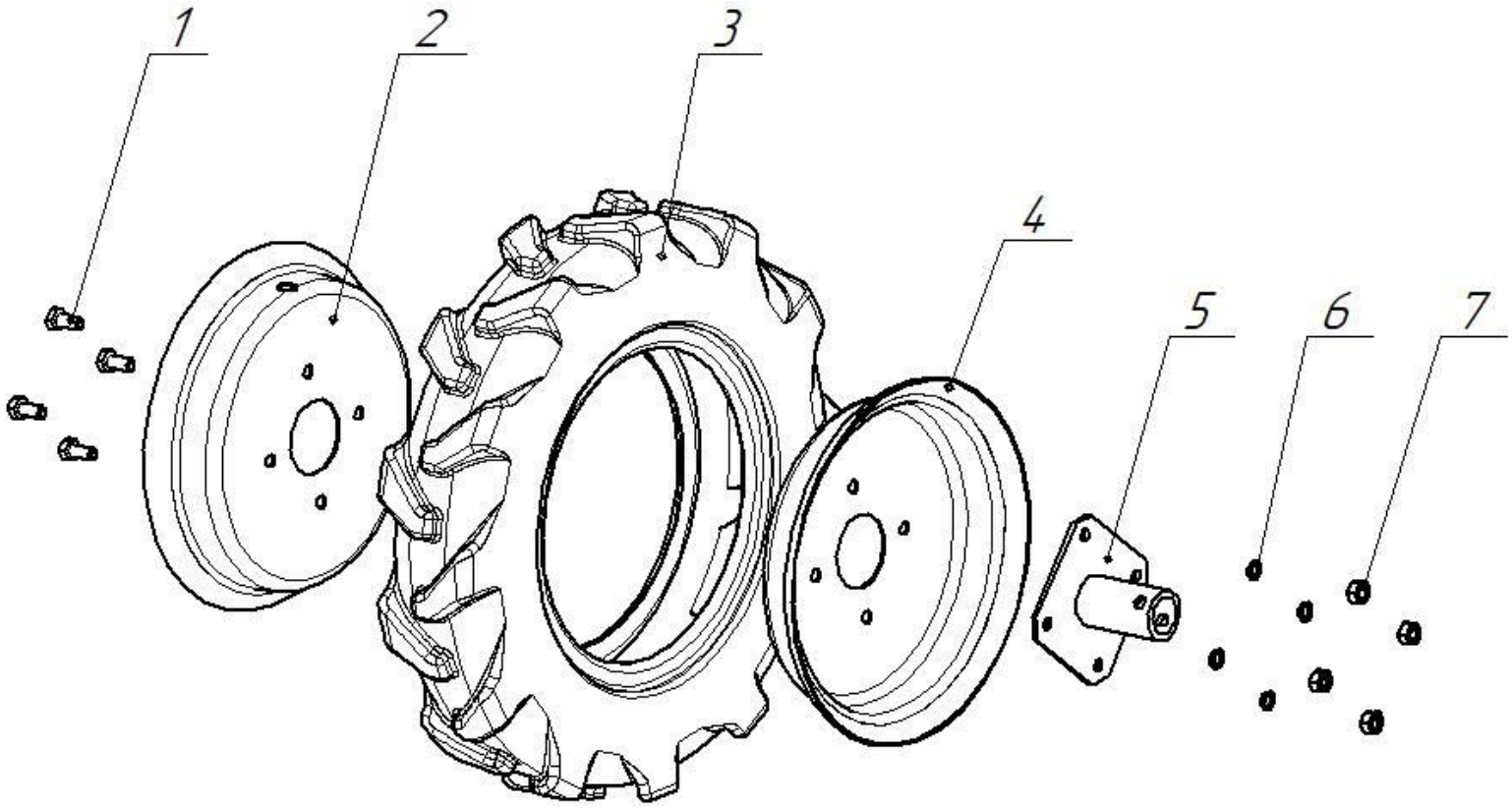

Рисунок 9 – Колесо
005.45.0420.3

Таблица 8

Поз.	Наименование	Обозначение	Кол.	Примечание
1	Болт М10-6gх25.58.016 ГОСТ 7798-70		4	
2	Диск	005.45.0421-01	1	
3	Шина 4,0-10 мод. Ф 106 ГОСТ 7463-2003		1	Доп.зам. на Шина пневматическая 4,50-10 модели 604В ТУ 38.05.01.057-2002
4	Диск	005.45.0421	1	
5	Ступица	АВН.10.000.1	1	
6	Шайба 10 65Г 016 ГОСТ 6402-70		4	
7	Гайка шестигранная нормальная ГОСТ ISO 4032-М10-6		4	

УКАЗАТЕЛЬ

Таблица 9

Наименование	Обозначение	Номер рисунка	Номер таблицы	Лист
Титульный лист				1
Введение				2
Адаптер мотоблочный приводной АМПК-1		1		2
Адаптер мотоблочный приводной АМПК-1 (Общая сборка)	АМПК.000.000.4	2	1	3
Сцепка в сборе	АМПК.020.000.3	3	2	6
ШРУС	АМПК.030.000.3	4	3	7
Трансмиссия	АМПК.060.000.3	5	4	8
Трансмиссия	АМПК.040.000.2	6	5	9
Суппорт в сборе	АМПК.080.000.4	7	6	10
Трансмиссия	АМПК.080.010.3	8	7	13
Колесо	005.45.0420.3 (005.45.0420.2)	9	8	14
Указатель			9	15
Приложение				16

Приложение

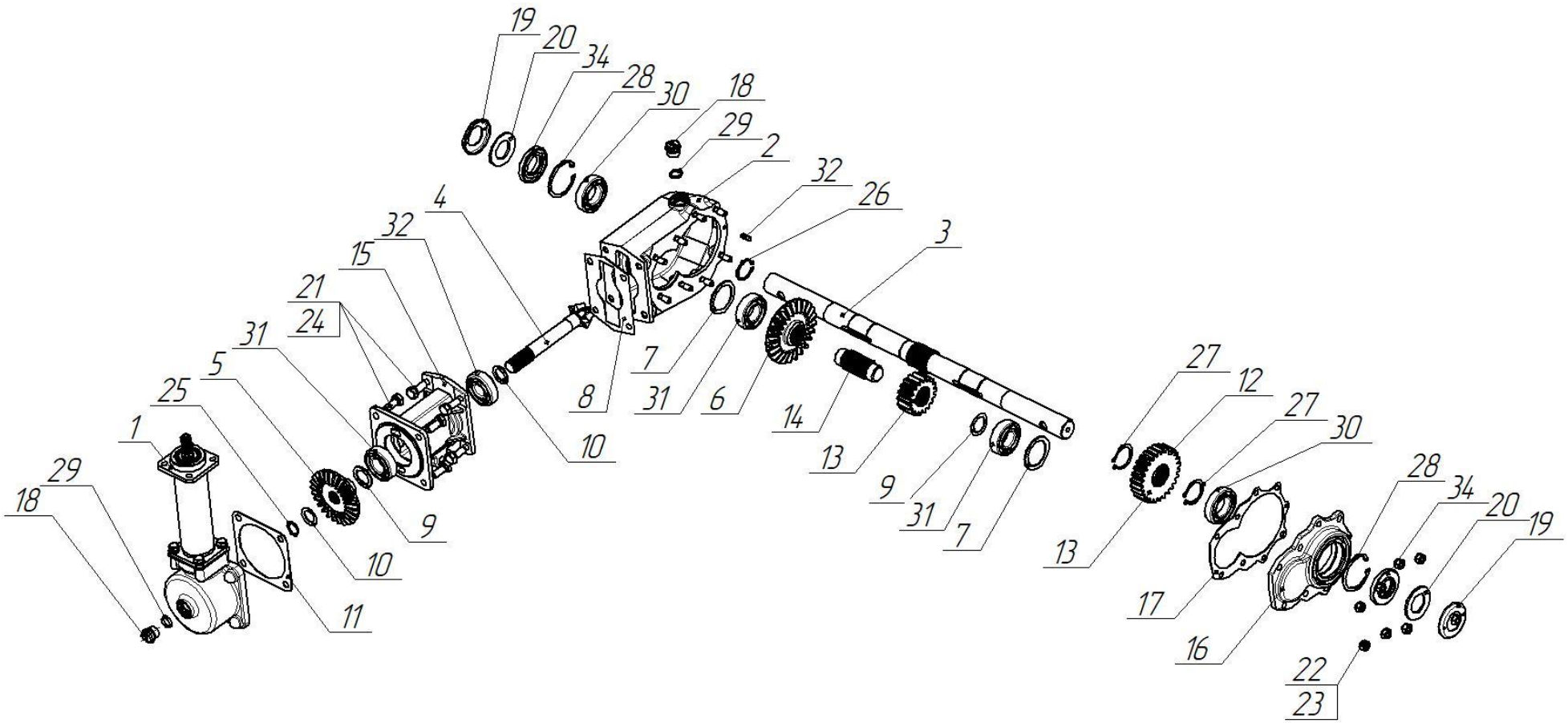

Рисунок 10 – Суппорт в сборе
АМПК.080.000.3

Таблица 10

Поз.	Наименование	Обозначение	Кол.	Примечание
1	Трансмиссия	АМПК.080.010.3	1	
2	Корпус нижний	НМБ.200.010.1	1	
3	Вал выходной	АМПК.080.001.2	1	
4	Вал-шестерня промежуточная	НМБ.100.002.5-01	1	
5	Шестерня коническая Z=26	НМБ.100.003.0	1	Доп. замена на НМБ.100.003.2
6	Шестерня коническая Z=24	НМБ.100.007.0	1	Доп. замена на НМБ.100.007.2
7	Кольцо 40х52	НМБ.100.024.0…-05	2	Подбор
8	Прокладка	НМБ.100.027.0…-02	1	Подбор
9	Кольцо регулировочное	НМБ.100.028.0…-05	1	Подбор
10	Кольцо 20х30	НМБ.100.032.0…-05	2	Подбор
11	Уплотнитель	НМБ.010.006.0…-01	1	Подбор
12	Шестерня Z=27	НМБ.200.001.2	1	Доп. замена на НМБ.200.001.3
13	Шестерня Z=18	НМБ.200.002.1	1	Доп. замена на НМБ.200.002.2
14	Вал	НМБ.200.005.0	1	
15	Корпус верхний	НМБ.200.006.0	1	
16	Крышка	НМБ.200.009.2	1	
17	Прокладка	НМБ.200.011.0	1	
18	Заглушка	НМБ.200.013.0	2	
19	Пылезащитная крышка	НМБ.200.015.0	2	
20	Кольцо войлочное	НМБ.200.016.0	2	
21	Болт М10-6gх25.58.016 ГОСТ 7798-70		8	
22	Гайка шестигранная нормальная ГОСТ ISO 4032-М8-6		8	
23	Шайба 8 65Г 016 ГОСТ 6402-70		8	
24	Шайба 10 65Г 016 ГОСТ 6402-70		8	
25	Кольцо В20 Хим.Окс.прм. ГОСТ 13942-86		1	
26	Кольцо В30 Хим.Окс.прм. ГОСТ 13942-86		1	
27	Кольцо В35 Хим.Окс.прм. ГОСТ 13942-86		2	
28	Кольцо В55 Хим.Окс.прм. ГОСТ 13943-86		2	
29	Кольцо 015-019-25-2-090 ОСТ 1 00980-80		2	
30	Подшипник 6-106 ГОСТ 8338-75		2	
31	Подшипник 6-205 ГОСТ 8338-75		3	
32	Подшипник 6-304 ГОСТ 8338-75		1	
33	Штифт 6х16 Хим.Окс.прм. ГОСТ 3128-70		1	
34	Манжета SC-30х55-7 DIN 3760		2	