СОДЕРЖАНИЕ

		стр.
1.	Комплект поставки.....	2
2.	Подготовка к работе.....	3
3.	Рисунки.....	5

ВНИМАНИЕ! Для установки механизма переключения передач рекомендуется обратиться в авторизованный сервисный центр. Ознакомиться со списком авторизованных сервисных центров можно на сайте motoblok-kaluga.ru.

ВНИМАНИЕ! Самостоятельное вмешательство в конструкцию мотоблока выпуска до 01.05.2024г. в период гарантийного срока обслуживания повлечет за собой аннулирование гарантии. Перед началом работ внимательно ознакомьтесь с условиями и сроком гарантийного обслуживания вашего мотоблока.

1 КОМПЛЕКТ ПОСТАВКИ

Состав комплекта приведен в таблице 1.

Таблица 1

№№ п/п	Состав комплекта		Кол-во, шт.
	Обозначение	Наименование	
1.	МБ.04.200.0 И	Инструкция по установке комплекта для переключения передач на руле для мотоблока «Ока»	1
2.	МБ.01.221.0	Планка	1
3.	МБ.01.222.0	Втулка	1
4.	МБ.01.223.0	Рычаг	1
5.	МБ.04.000.0	Рычаг переключения передач в сборе	1
6.	005.45.0553	Штифт	1
7.	005.45.0555.0	Шайба	1
8.	005.45.0556	Ось	1
9.	005.45.1271	Втулка	1
10.	МБМ.00.006.0	Пружина	1
11.		Шайба стопорная D 3,2 быстросъемная DIN 6799	1
12.		Гайка самоконтрящаяся М8 DIN 985	1
13.		Болт М8-6gх25.58.016 ГОСТ 7798-70	1
14.		Винт М6-6gх80.88.016 DIN 912	1
15.		Гайка шестигранная нормальная ГОСТ ISO 4032-М6-6	1
16.		Шайба А.8.01.016 ГОСТ 11371-78	1
17.		Гайка самоконтрящаяся М5 DIN 985	1

2 ПОДГОТОВКА К РАБОТЕ

ВНИМАНИЕ! Фактическая конструкция мотоблока может отличаться от представленной на рисунках без принципиальных изменений.

2.1.1 Демонтируйте редуктор мотоблока.

2.1.2 Демонтируйте ручку переключения передач с редуктора мотоблока (рисунок 1). С помощью оправки и молотка выбейте штифт 1 и снимите ручку 2. Раскрутите стопорные винты 3 и снимите втулку 4 с пружиной 5.

2.1.3 Для редуктора, заполненного жидким маслом необходимо слить масло (см. руководство по эксплуатации мотоблока).

2.1.4 Раскрутите крепеж стягивающий редуктор (рисунок 2). **Количество крепежных элементов на разных редукторах может отличаться.**

2.1.5 Извлеките вал переключателя 8 в сборе с валом переключения 20 (рисунок 2).

2.1.6 Демонтируйте с вала переключения 2 шплинт 4 и гайку 5, извлеките сухарь 3 (рисунок 3). Установите ранее снятый сухарь 3, шайбу 7 и самоконтрящуюся гайку 6 из комплекта поставки.

ВНИМАНИЕ! Рекомендуется перед установкой самоконтрящейся гайки 6 нанести на резьбу вала переключения анаэробный клей-герметик СТОПОР-9 ТУ 2257-004-25669359-98.

2.1.7 Установите собранный вал переключения в редуктор.

2.1.8 При использовании в редукторе консистентной смазки, внесите при необходимости 350 гр. смазки типа Литол-24 ГОСТ 21150-87.

ВНИМАНИЕ! При сборке редуктора с консистентной смазкой необходимо нанести на половинки корпуса редуктора герметик «Гермесил» ТУ 20.52.10-001-32291157-2018. При сборке редуктора с жидкой смазкой, герметик необходимо нанести на прокладку с двух сторон.

2.1.9 Соберите редуктор в обратном порядке (рисунок 2) со следующими изменениями:

а) установите втулку 2 и зафиксируйте стопорными винтами 3 (рисунок 4). Пружину 5 (рисунок 1) не устанавливать.

б) установите втулку 005.45.1271 из комплекта поставки и зафиксируйте на валу переключения штифтом 005.45.0553.

в) установите планку МБ.01.221.0 из комплекта поставки.

2.1.10 Соберите мотоблок в обратном порядке.

2.1.11 Для редуктора, в котором ранее было залито масло, необходимо залить масло трансмиссионное ГОСТ 23652-78 в объеме 1,5 л.

2.1.12 Установите рычаг переключения передач 2 (рисунок 5), используя крепеж из комплекта поставки. Для правильной установки рычага переключения передач на мотоблок с рулем старого образца может потребоваться доработка (рисунок 6, вид А).

2.1.13 Включите нейтральную передачу и установите механизм переключения передач на редуктор мотоблока (рисунок 7).

2.1.14 После сборки поочередно переключите передачи. Убедитесь, что при включении передачи на рычаге переключения передач включается соответствующая передача в редукторе. При необходимости отрегулируйте натяжение троса на планке МБ.01.221.0.

2.1.15 Установка механизма переключения передач закончена. Можете приступать к работе.

2.1.16 Для мотоблока, выпущенного после 01.05.2024г.:

ВНИМАНИЕ! Для мотоблока, выпущенного после 01.05.2024г. демонтировать редуктор не требуется. Все работы проводить без демонтажа редуктора с мотоблока.

2.1.17 Установите собранный вал переключения в редуктор.

2.1.18 Выполните работы по п.2.1.2.

2.1.19 Установите втулку 2 и зафиксируйте стопорными винтами 3 (рисунок 4). Пружину 5 (рисунок 1) не устанавливать.

2.1.20 Установите втулку 005.45.1271 из комплекта поставки и зафиксируйте на валу переключения штифтом 005.45.0553.

2.1.21 Установите планку МБ.01.221.0 из комплекта поставки.

2.1.22 Выполните работы по п.2.1.12-2.1.15.

2.1.23 Установка механизма переключения передач закончена. Можете приступать к работе.

3 РИСУНКИ

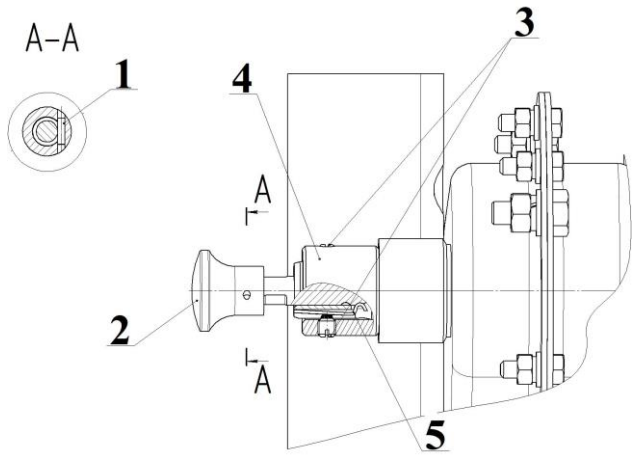

Рисунок 1 – Демонтаж ручки переключения передач
1- штифт; 2 – ручка; 3 – винт стопорный; 4 – втулка; 5 – пружина

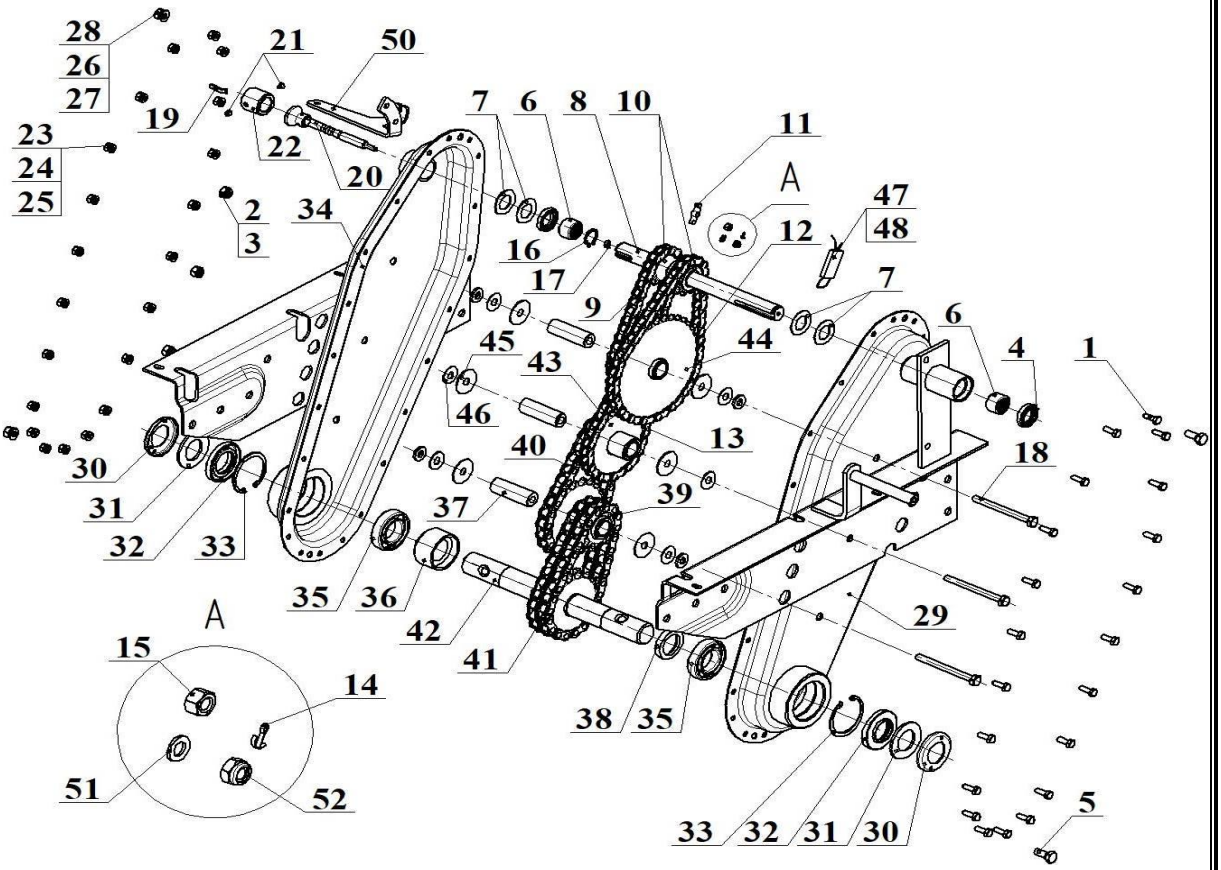

Рисунок 2 – Редуктор мотоблока «Ока»

Поз.	Наименование	Обозначение	Кол.	Примечание
1	Болт М6-6gх18.88.016 ГОСТ 7805-70		21	
2	Гайка шестигранная нормальная ГОСТ ISO 4032-М10-6		3	
3	Шайба 10 65Г 016 ГОСТ 6402-70		3	
4	Манжета	005.45.1230	2	Допускается замена на Манжету 2-20х32-7 ГОСТ 8752-79
5	Болт призонный	МБ.01.009.0	2	
6	Подшипник СК202614Е1С17		2	
7	Шайба	005.45.0202	4	
8	Вал переключателя	005.45.0201	1	Допускается замена на Вал переключателя 005.45.0201.1. Для МБ-1Д3М применятся вал 005.45.0201.2
9	Цепь ПР-12,7-18,2 ГОСТ 13568-97		1	46 звеньев
10	Звездочка Z=12	МБ.01.150.1	2	Допускается замена на Звездочку МБ.01.150.0
11	Сухарь переключения	005.45.0205	1	Допускается замена на Сухарь переключения 005.45.0205.1
12	Цепь ПР-12,7-18,2 ГОСТ 13568-97		1	34 звена
13	Цепь ПР-12,7-18,2 ГОСТ 13568-97		1	36 звеньев
14	Шплинт 1,6х8.005 ГОСТ 397-79		1	
15	Гайка шестигранная нормальная ГОСТ ISO 4032-М5-6		1	
16	Кольцо В20 Хим.Окс.прм. ГОСТ 13942-86		1	
17	Кольцо 007-010-19-2-090 ОСТ 1 00980-80		1	
18	Болт М10-6gх90.88.016 DIN 933		3	Доп. замена на Болт М10-6gх90.88.016 ГОСТ 7798-70
19	Пружина фиксатора	005.45.0204	1	Для МБ-1Д3М не применяется
20	Вал переключения	005.45.0550	1	Для МБ-1Д3М применяется 005.45.0550.2
21	Винт стопорный	005.45.0206	2	
22	Втулка	005.45.0203	1	
23	Шайба А.6.01.016 ГОСТ 11371-78		21	
24	Шайба 6.65Г.016 ГОСТ 6402-70		21	
25	Гайка шестигранная нормальная ГОСТ ISO 4032-М6-6		21	
26	Шайба А.8.01.016 ГОСТ 11371-78		2	
27	Шайба 8 65Г 016 ГОСТ 6402-70		2	
28	Гайка шестигранная нормальная ГОСТ ISO 4032-М8-6		2	
29	Половина корпуса левая	МБ.01.130.6	1	
30	Пылезащитная крышка	НМБ.200.015.0	2	
31	Войлочное кольцо	НМБ.200.016.0	2	

32	Манжета SC-30x55-7 DIN 3760		2	
33	Кольцо B55 Хим.Окс.прм. ГОСТ 13943-86		2	
34	Половина корпуса правая	МБ.01.120.5	1	
35	Подшипник 6-106 ГОСТ 8338-75		2	
36	Втулка	МБ.00.003.2	1	
37	Палец	МБ.01.001.0-01	3	Допускается замена на палец МБ.01.001.1-01
38	Втулка	МБ.00.002.2	1	
39	Блок звездочек третий в сборе	МБ.01.200.0	1	
40	Цепь ПР-15,875-23,0 ГОСТ 13568-97		1	30 звеньев
41	Цепь 2ПР-15,875-45,4 ГОСТ 13568-97		1	28 звеньев
42	Вал выходной	МБ.00.010.2	1	Доп. замена на МБ.00.010.3
43	Блок звездочек второй в сборе	МБ.01.180.0	1	
44	Блок звездочек первый в сборе	МБ.01.160.0	1	
45	Шайба	005.45.0218	6	
46	Прокладка	005.45.0213.1-01	6	
47	Пломба трубчатая ОСТ1 10067-71		1	
48	Проволока 0,8-ТС-12Х18Н10Т ГОСТ 18743-72		0,3 м	
49	Упор рычага передач	005.45.1260	1	Для МБ-1Д2М7(М9, М16). На рисунке не показан
50	Планка	МБ.01.221.0	1	Для модификации МБ-1Д2(3)М
51	Гайка самоконтрящаяся М5 DIN 985		1	
52	Шайба	005.45.0555	1	

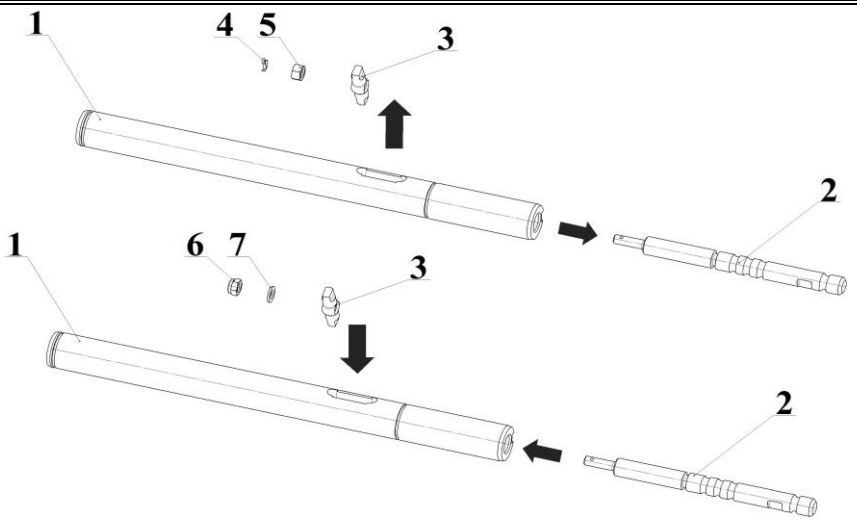

Рисунок 3 – Сборка вала переключателя

1 - вал переключателя; 2 – вал переключения; 3 – сухарь; 4 – шплинт 1,6х8.005 ГОСТ 397-79; 5 – гайка шестигранная нормальная ГОСТ ISO 4032-М5-6; 6 – гайка самоконтрящаяся М5 DIN 985; 7 – шайба 005.45.0555

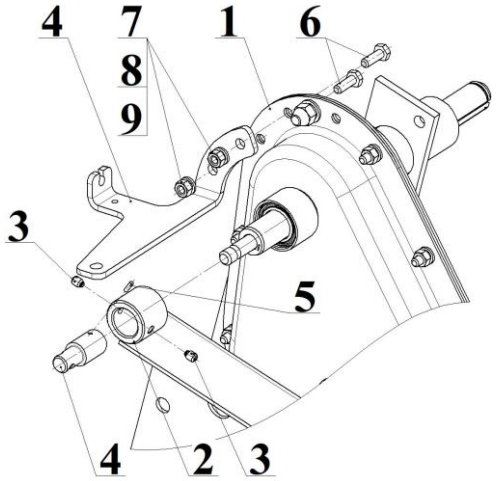

Рисунок 4 – Сборка редуктора мотоблока

1 - редуктор; 2 – втулка; 3 – винт стопорный; 4 – планка МБ.01.0221.0; 5 – штифт 005.45.0553; 6 – болт М6-6gх18.88.016 ГОСТ 7805-70; 7 - гайка шестигранная нормальная ГОСТ ISO 4032-М6-6; 8 – шайба 6 65Г 016 ГОСТ 6402-70; 9 - шайба А.6.01.016 ГОСТ 11371-78.

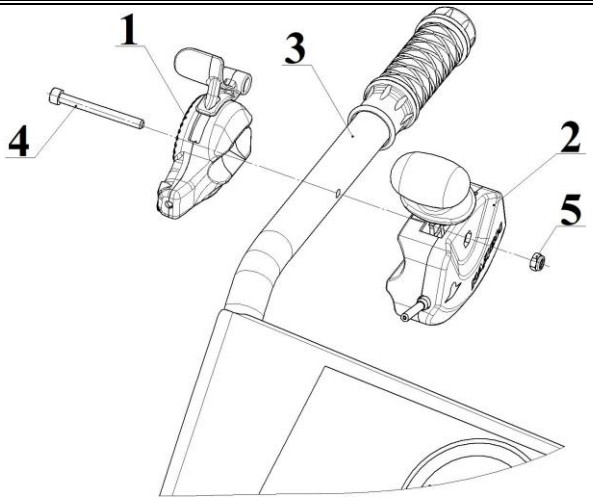

Рисунок 5 – Установка рычага переключения передач

1 - акселератор; 2 – рычаг переключения передач; 3 – руль мотоблока; 4 – винт М6-6gx80.88.016 DIN 912; 5 – гайка шестигранная нормальная ГОСТ ISO 4032-М6-6**.**

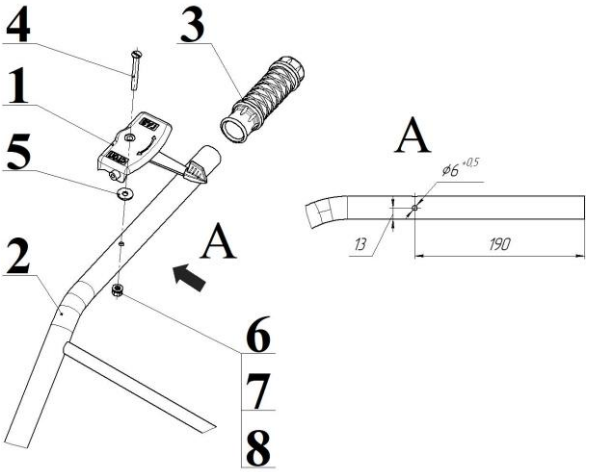

Рисунок 6 – Доработка руля мотоблока старого образца

1 - акселератор; 2 – руль; 3 – ручка виброзащитная; 4 – винт ВМ6-6gx55.58.016; 5 - шайба А.6.01.016 ГОСТ 11371-78; 6 – гайка шестигранная нормальная ГОСТ ISO 4032-М6-6; 7 - шайба А.6.01.016 ГОСТ 11371-78; 8 - шайба 6 65Г 016 ГОСТ 6402-70**.**

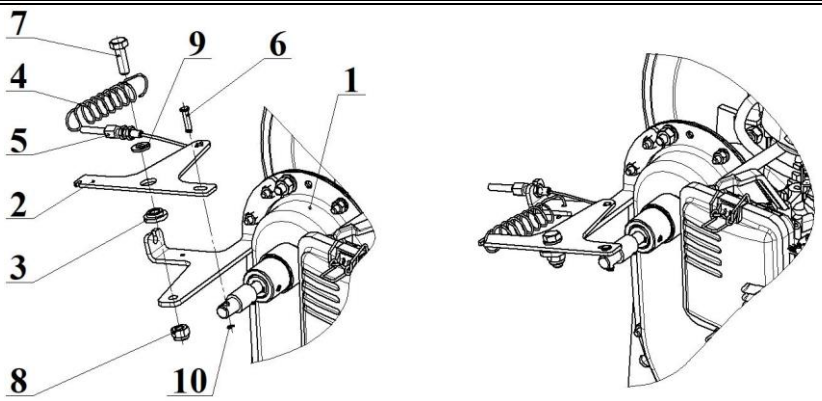

Рисунок 7 – Установка механизма переключения передач

1 - редуктор; 2 – рычаг МБ.01.223.0; 3 – втулка МБ.01.222.0; 4 – пружина МБМ.00.006.0; 5 – трос рычага переключения передач; 6 – ось 005.45.0556; 7 - болт М8-6gх25.88.016 ГОСТ 7805-70; 8 – гайка самоконтрящаяся М8 DIN 985; 9 - шайба А.8.01.016 ГОСТ 11371-78; 10 – шайба стопорная D 3,2 быстросъемная DIN 6799.

ДЛЯ ЗАМЕТОК